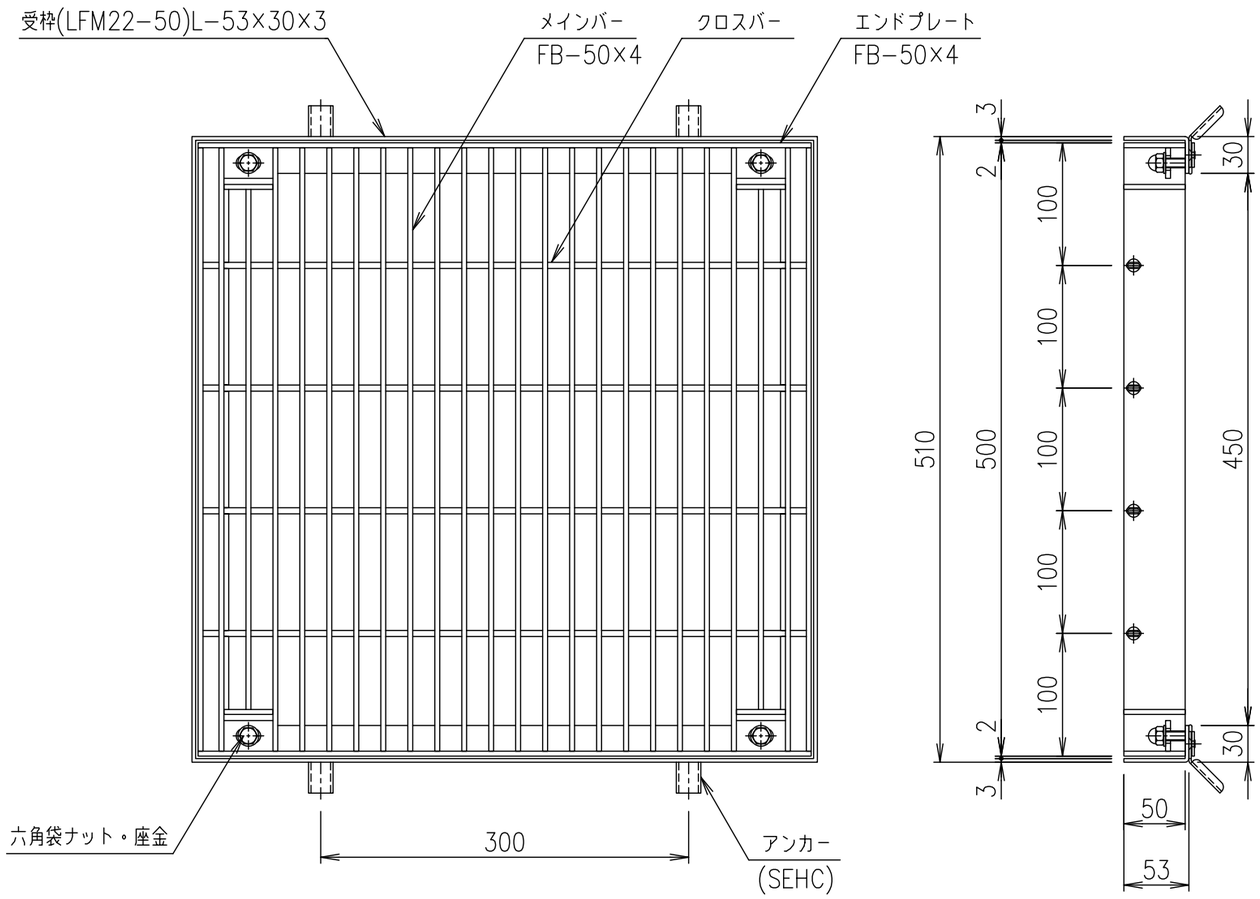

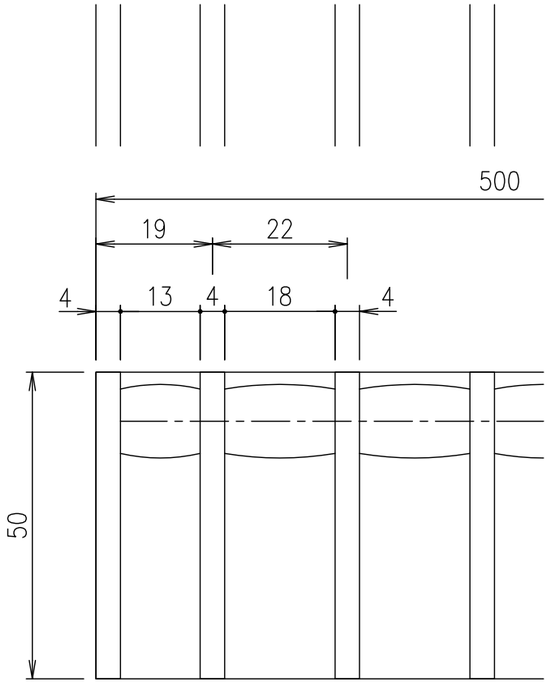

メインバーピッチ詳細図 S=1/1

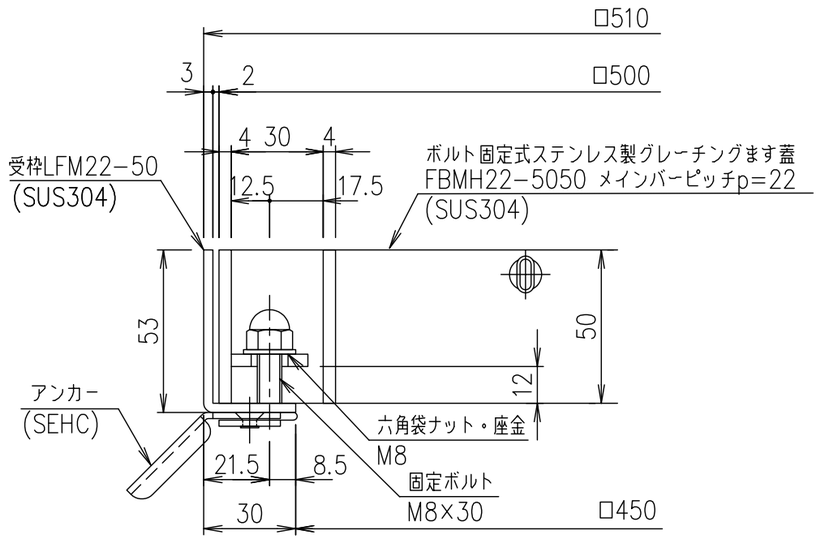

受枠断面詳細図 S=1/2

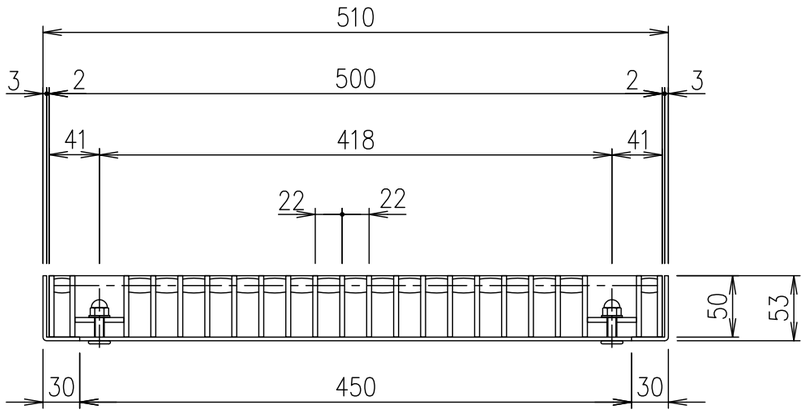

項番	名称	材質	個数	kg/個	記事
	受枠	SUS304		3.8	
	ステンレスます蓋	SUS304		20.7	

記号	内容	日付	編集
親番			
図歴			

担当	製図	照査	承認	尺度	名称
	鈴木(ち)	本木	伊藤	1/5	DKC ボルト固定式ステンレス製グレーチングます蓋 ノーマルタイプ 適用荷重：T−20 FBMH22−5050（メインバーピッチ22mm）
平成 年 月 日					
第一機材株式会社				三角法	図番 S−E3−09688