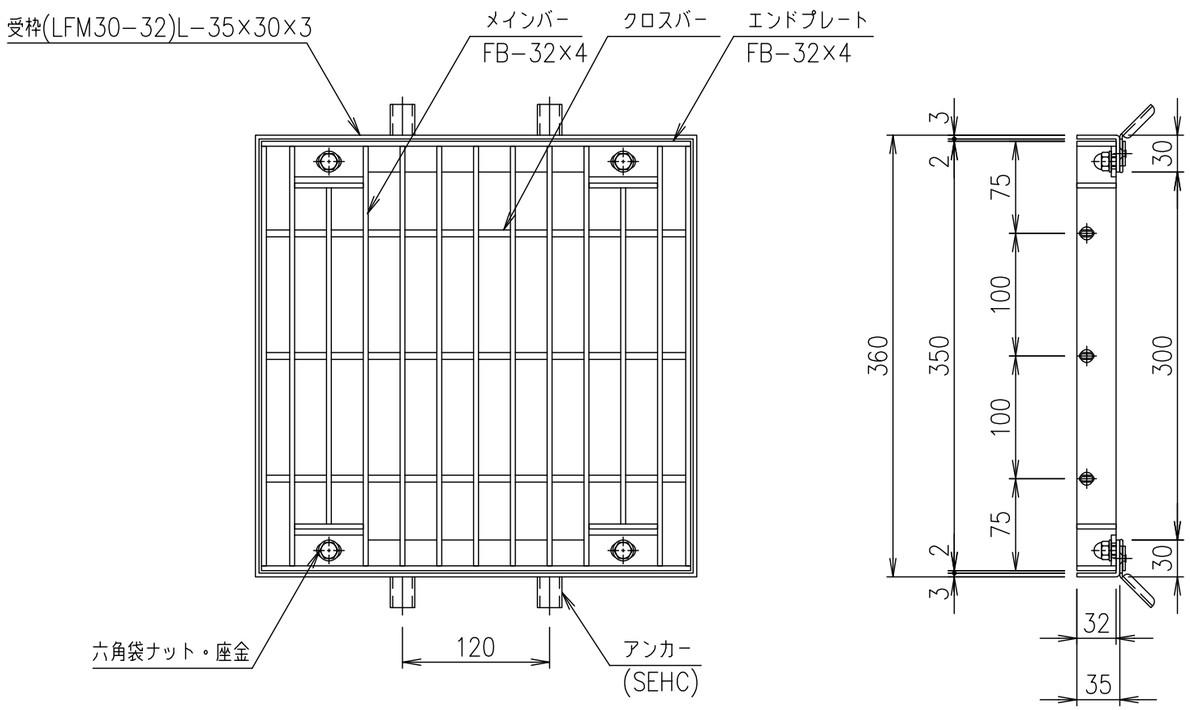

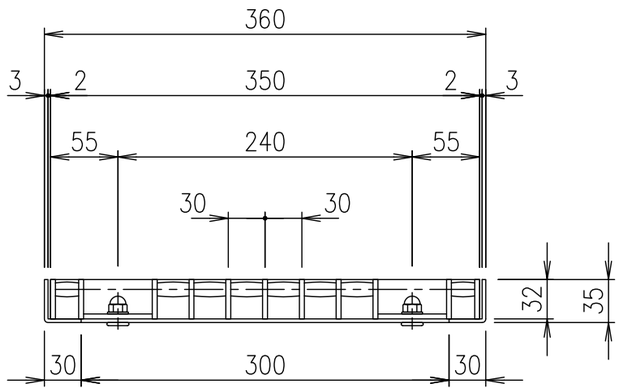

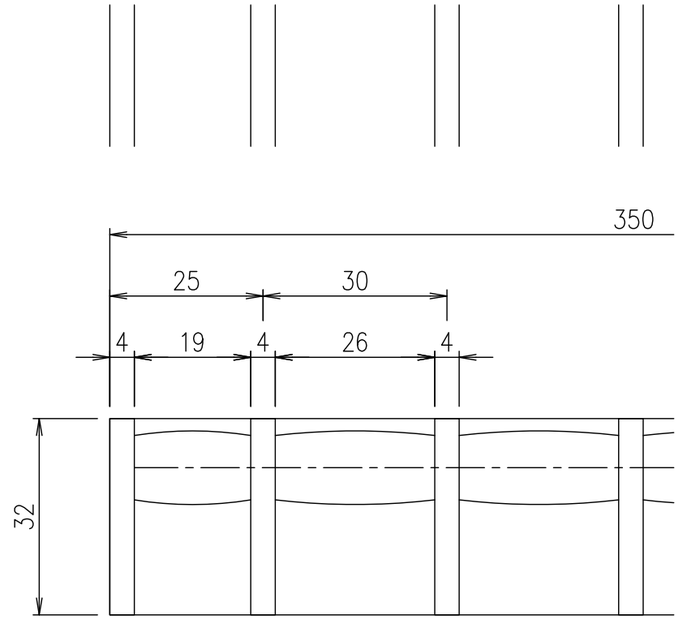

メインバーピッチ詳細図 S=1/1

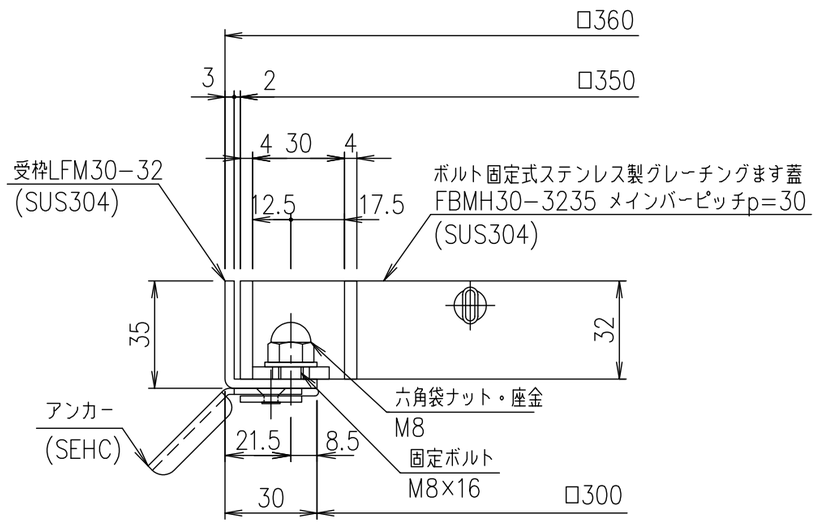

受枠断面詳細図 S=1/2

項番	名称	材質	個数	kg/個	記事
	受枠	SUS304		2.0	
	ステンレスます蓋	SUS304		5.1	

記号	内容	日付	編集
親番			
図歴			

担当	製図	照査	承認	尺度
	鈴木(ち)	本木	伊藤	1/5
平成 年 月 日				三角法

第一機材株式会社

名称: DKC ボルト固定式ステンレス製グレーチングます蓋
ノーマルタイプ 適用荷重：T−2
FBMH30−3235（メインバーピッチ30mm）

図番: S−E3−09717