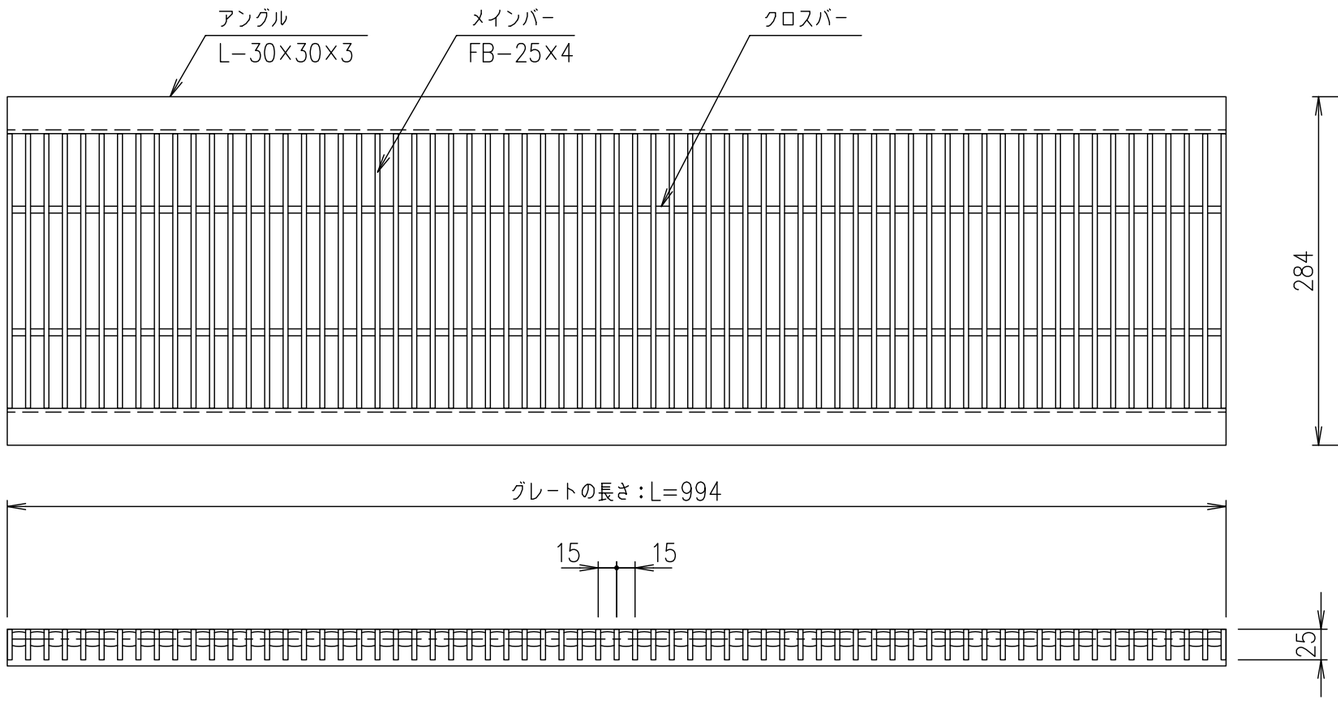

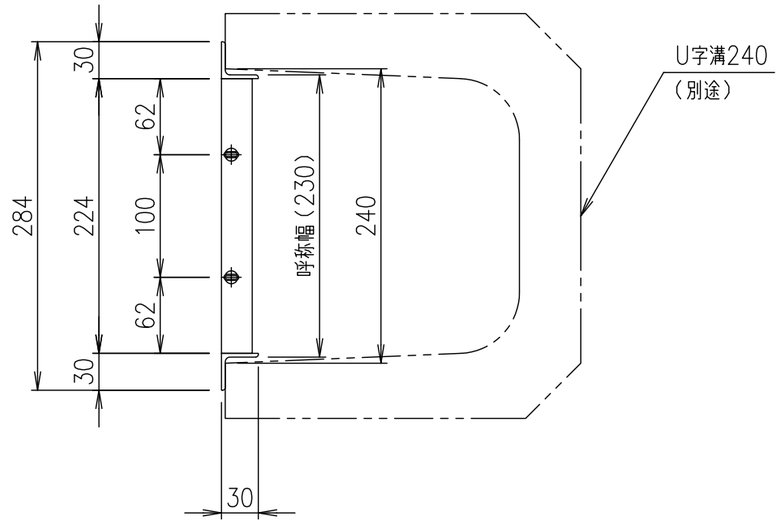

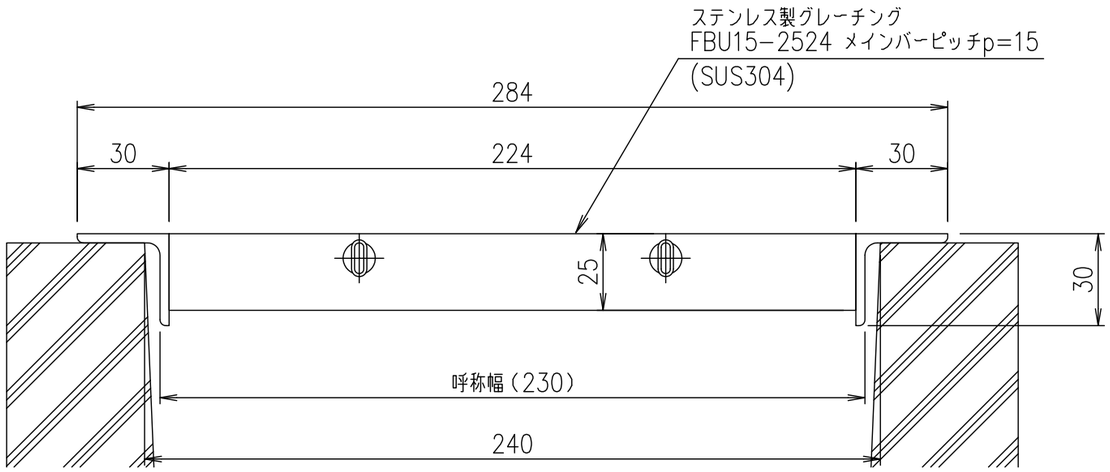

断面詳細図 S=1/2

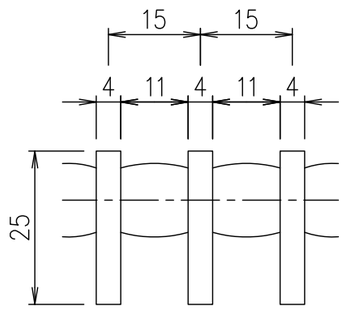

メインバーピッチ詳細図 S=1/1

項番	名称	材質	個数	kg/個	記事
	ステンレスグレート	SUS304		15.1	

記号	内容	日付	編集
親番			
図歴			

担当	製図	照査	承認	尺度	名称
	上野	本木	伊藤	1/5	DKC U字溝用ステンレスグレーチング ノーマルタイプ 適用荷重：T−14 FBU15−2524（メインバーピッチ15mm）
平成 年 月 日				三角法	図番 S−E3−08402

第一機材株式会社