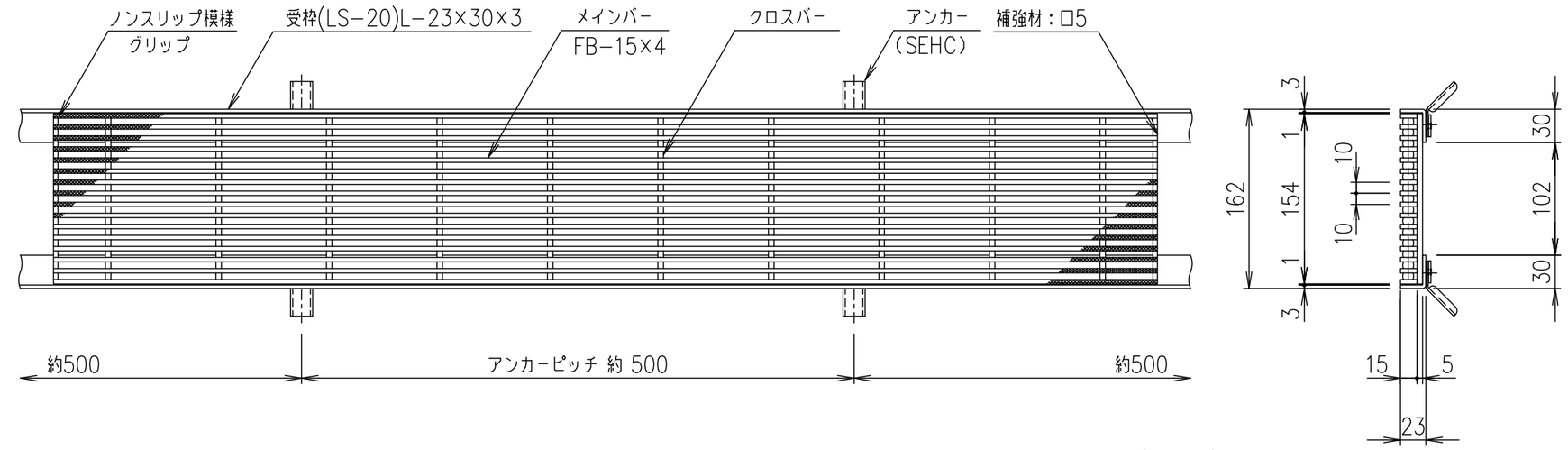

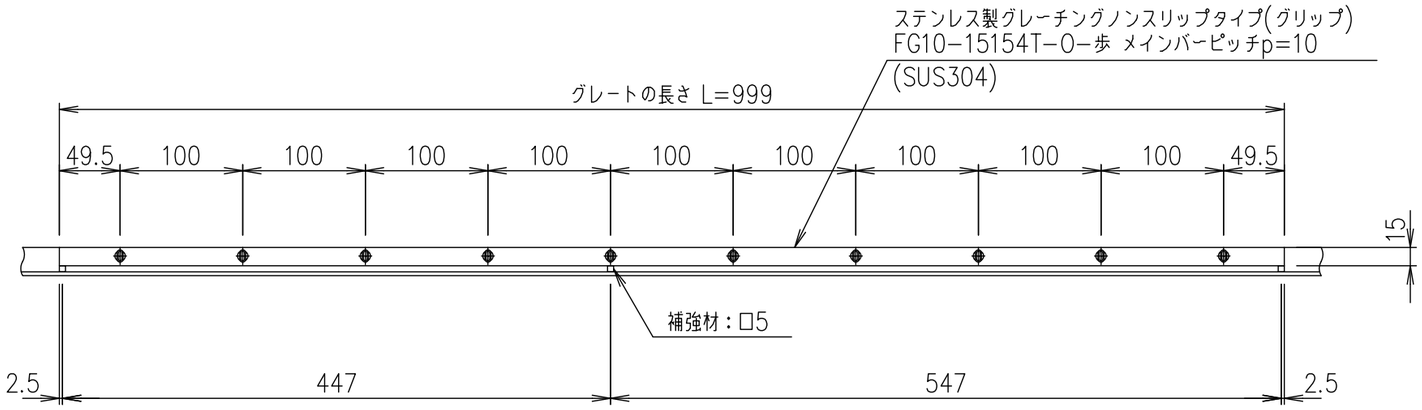

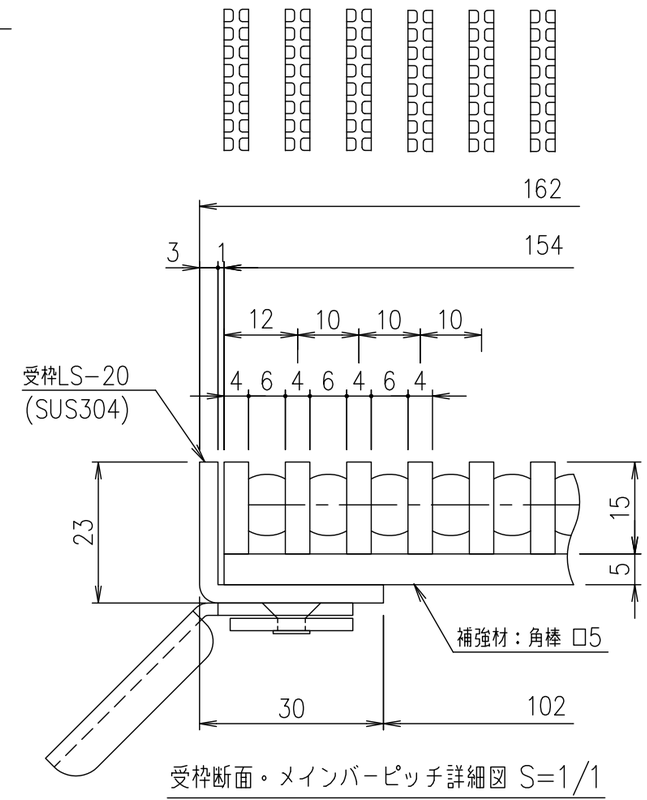

受枠断面・メインバーピッチ詳細図 S=1/1

項番	名称	材質	個数	kg/個	記事
	受枠	SUS304		2.5	
	ステンレスグレート	SUS304		8.0	

記号	内容	日付	編集
親番			
図歴			

担当	製図	照査	承認	尺度	名称
	鈴木(ち)	本木	伊藤	1/5	DKC 縦目オープンエンドタイプステンレスグレーチング グリップタイプ 適用荷重：歩道用 FG10−15154T−0−歩 (メインバーピッチ10mm)
平成 年 月 日				三角法	図番 S−E3−08663

第一機材株式会社