DKC

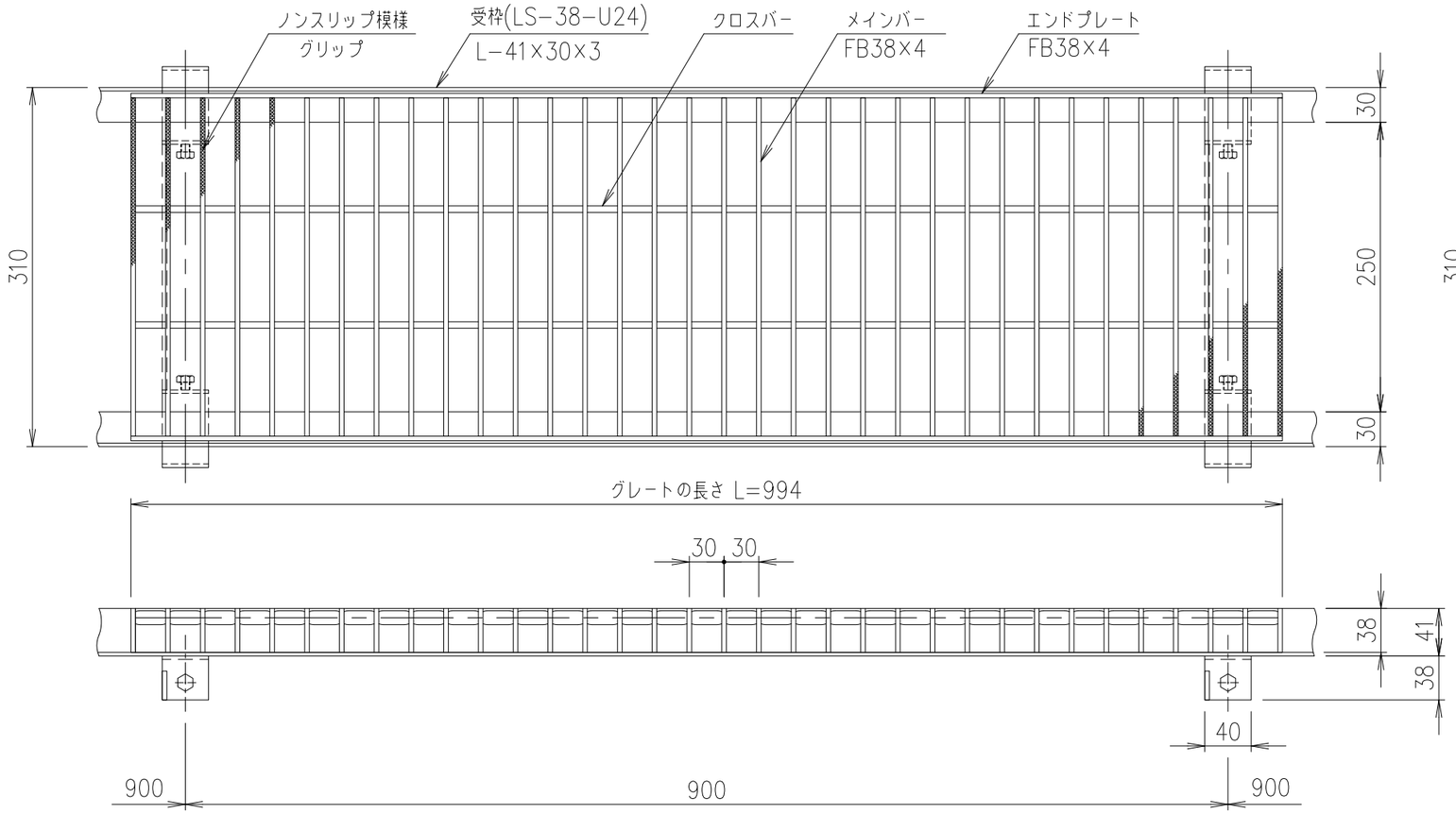

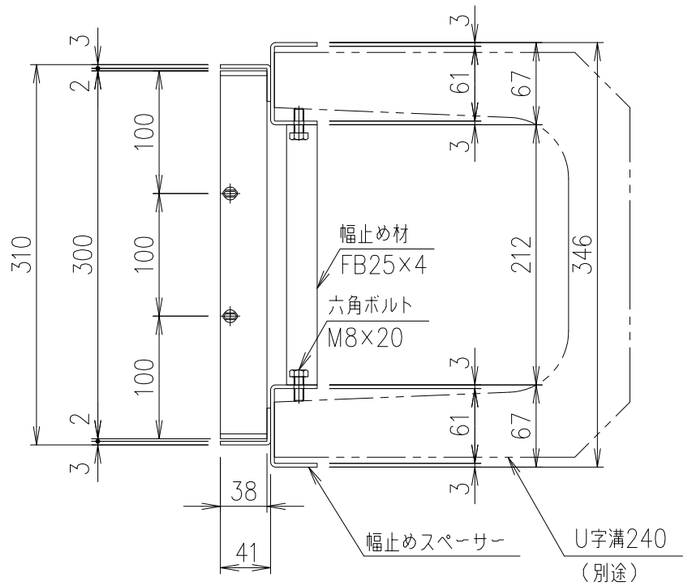

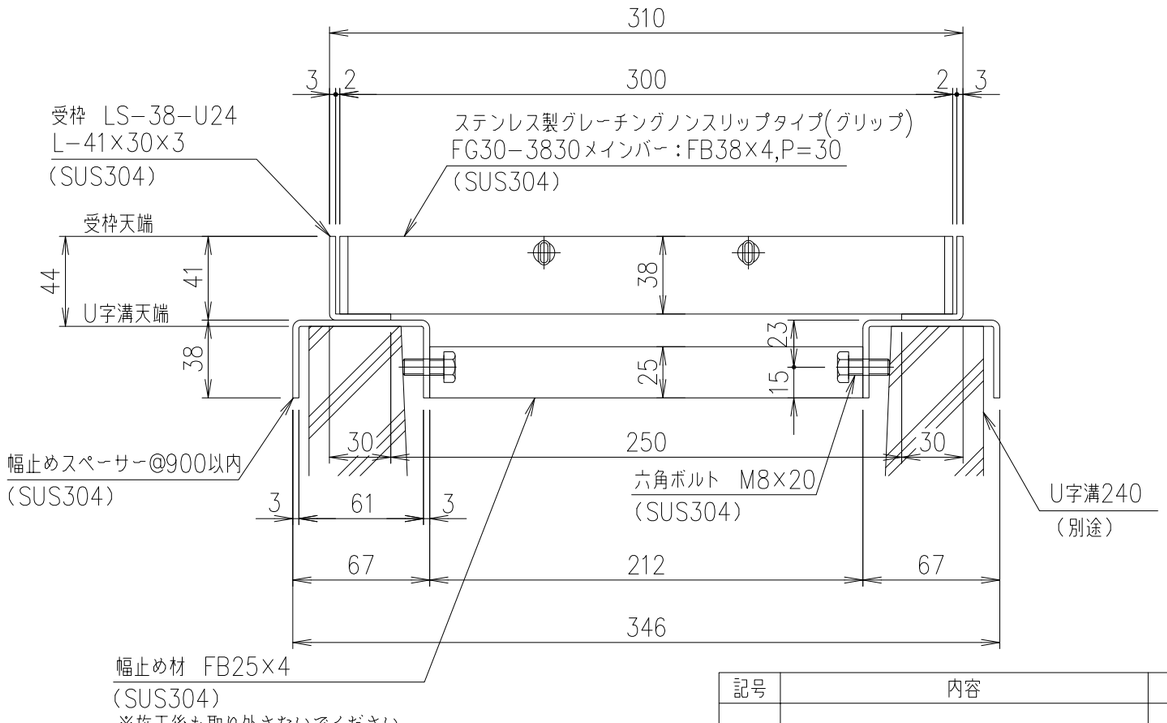

断面詳細図 S=1/3

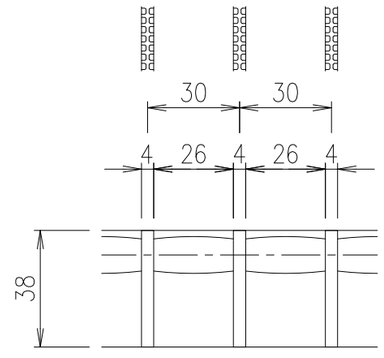

メインバーピッチ詳細図 S=1/2

項番	名称	材質	個数	kg/個	記事
	受　　枠	SUS304		4.6	
	ステンレスグレート	SUS304		14.8	

担当	製図	照査	承認	尺度	名称
	山本	高虫	清水	1/5	DKC ステンレス製グレーチング FG30−3830 U字溝240用受枠 適用荷重：側溝T−14 受枠：LS−38−U24
年 月 日				三角法	図番 S−E3−10809

第一機材株式会社

記号	内容	日付	編集