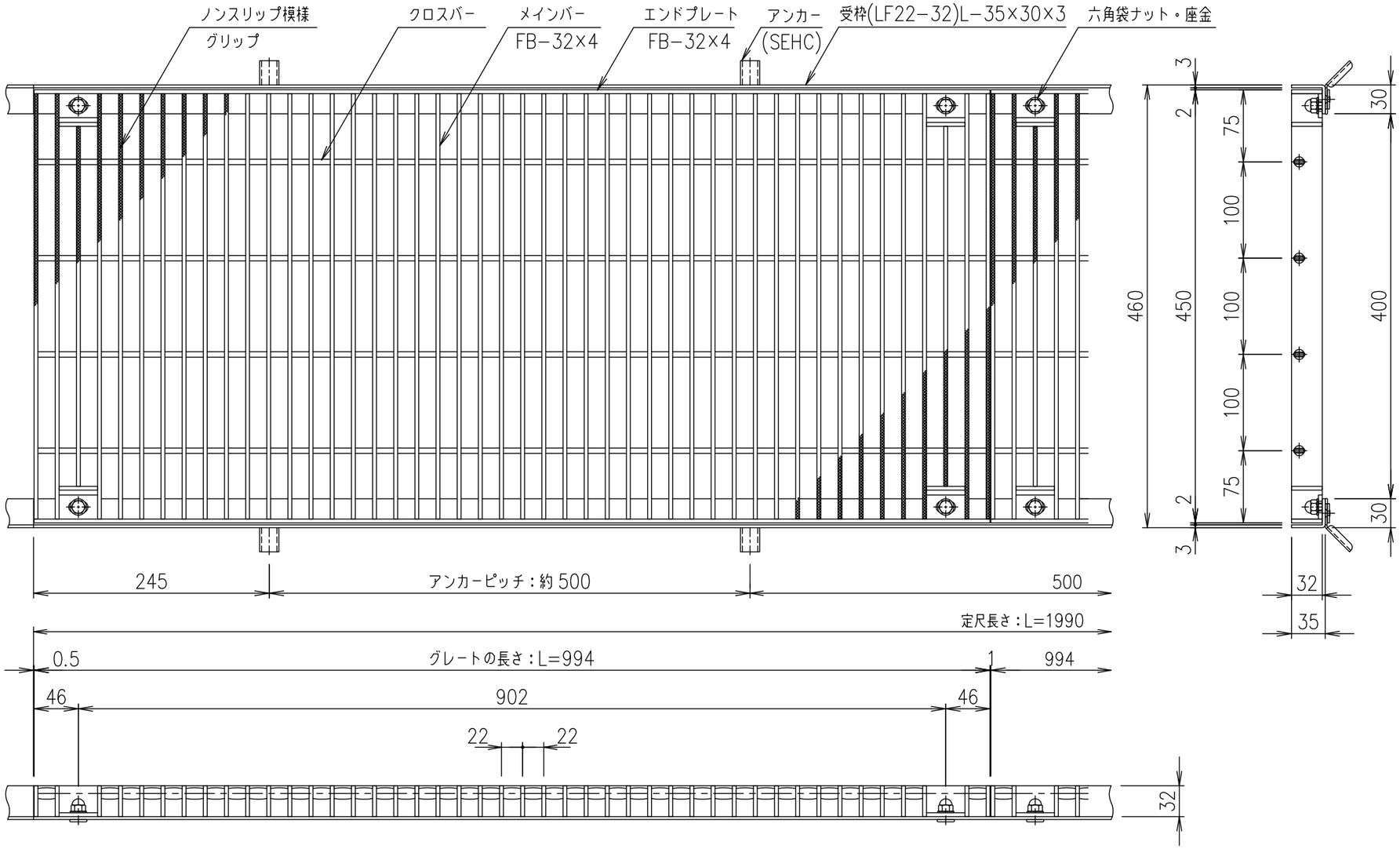


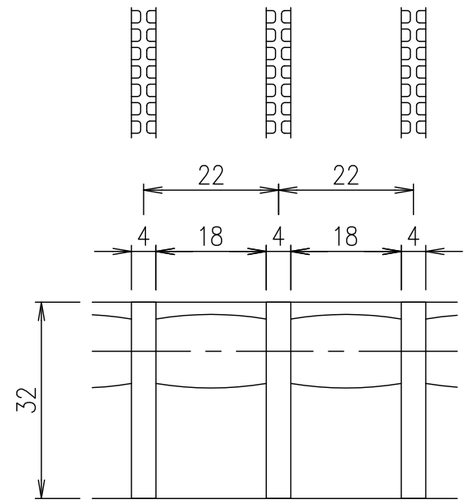


メインバーピッチ詳細図 S=1/1

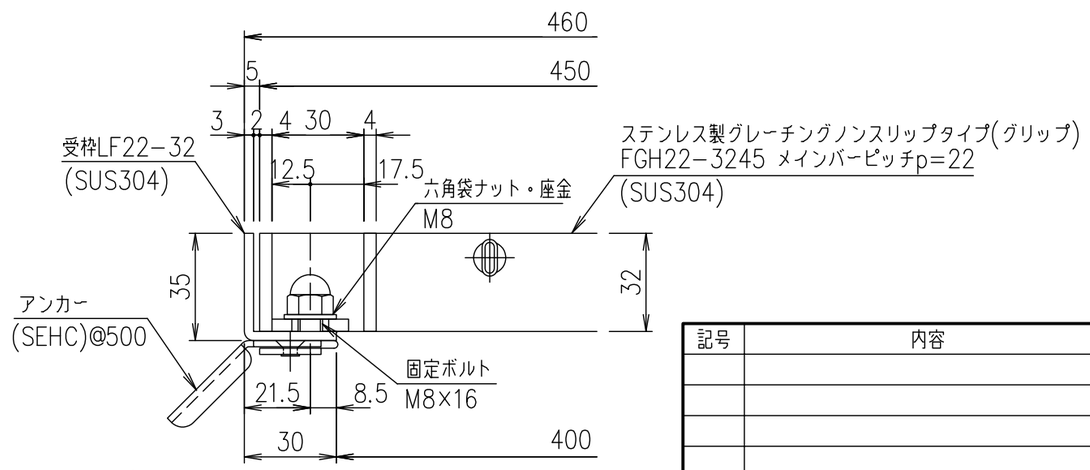


受枠断面詳細図 S=1/2

| | | | | | |
|---|---|---|---|---|---|
| | 受枠 | SUS304 | | 3.0 | |
| | ステンレスグレート | SUS304 | | 23.5 | |
| 項番 | 名称 | 材質 | 個数 | kg/個 | 記事 |

| 記号 | 内容 | 日付 | 編集 |
|---|---|---|---|
| | | | |
| | | | |
| | | | |
| | | | |
| 親番 | | | |
| 図歴 | | | |

| 担当 | 製図 | 照査 | 承認 | 1/5 | 名称 | DKC ボルト固定式ステンレス製グレーチング<br>グリップタイプ 適用荷重：T−2<br>FGH22−3245(メインバーピッチ22mm) |
|---|---|---|---|---|---|---|
| | 鈴木(ち) | 本木 | 伊藤 | 尺度 | | |
| 平成 年 月 日 | | | | 三角法 | 図番 | S−E3−07725 |
| 第一機材株式会社 | | | | | | |