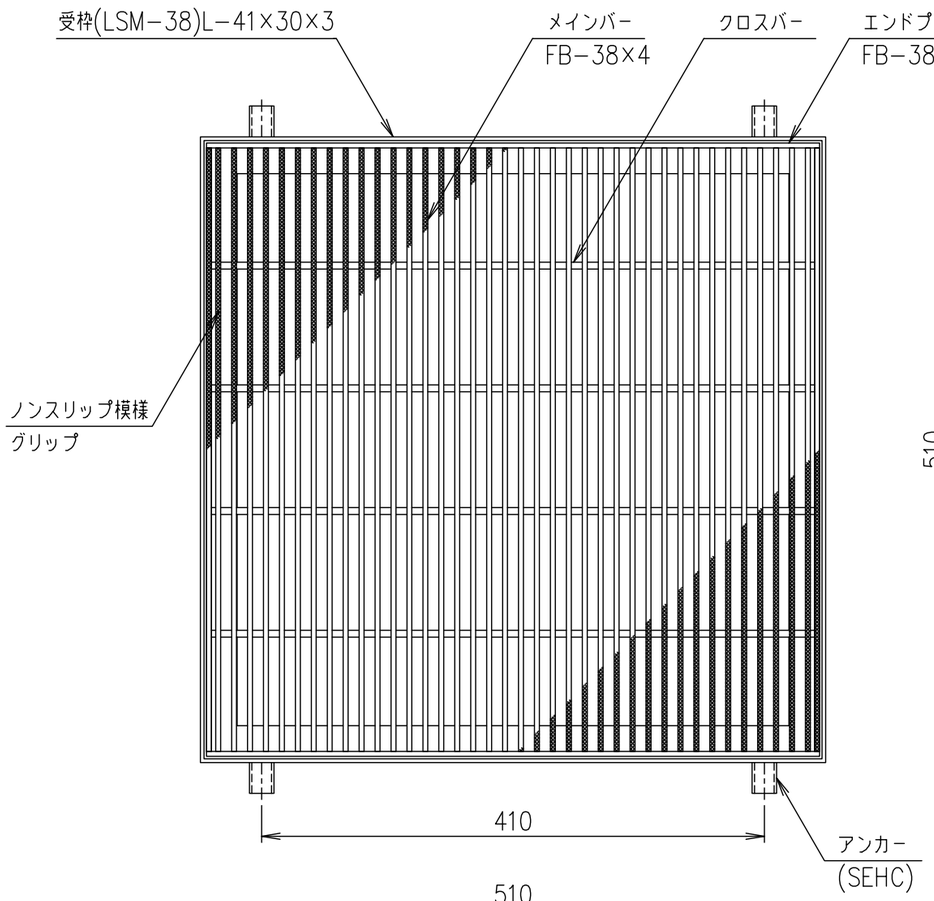

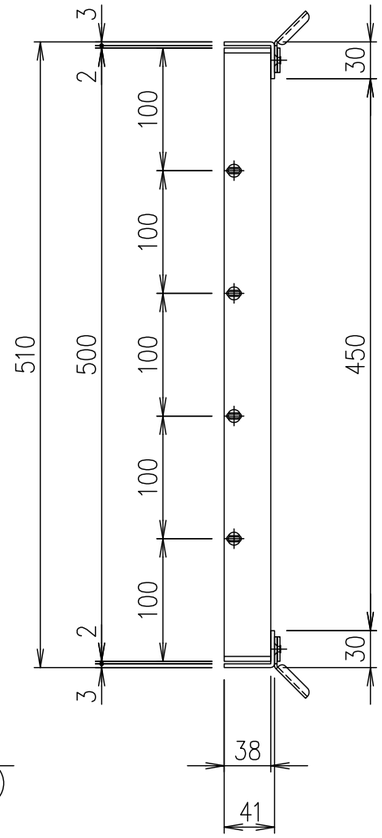

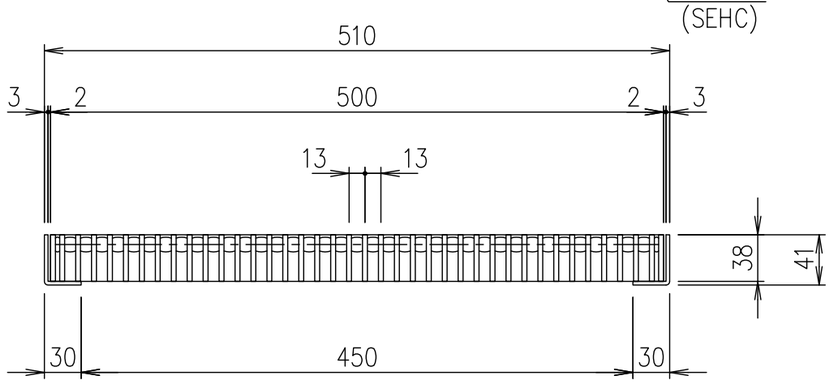

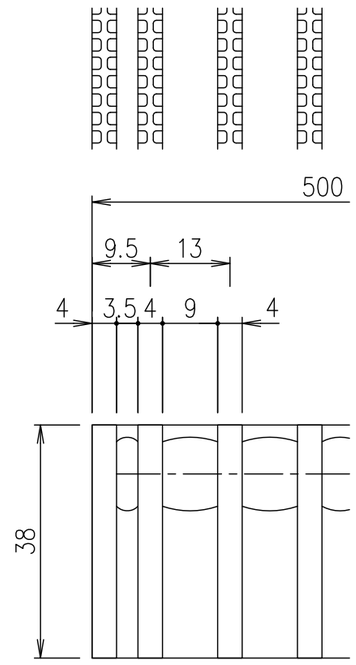

メインバーピッチ詳細図 S=1/1

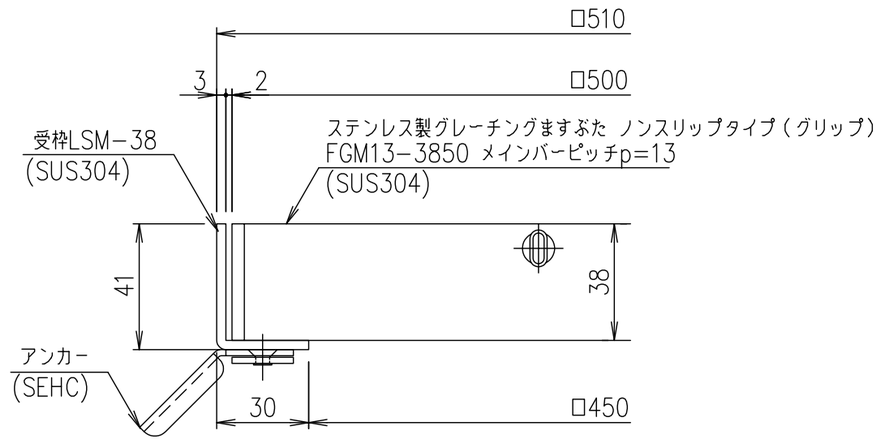

受枠断面詳細図 S=1/2

項番	名称	材質	個数	kg/個	記事
	受枠	SUS304		3.3	
	ステンレスますぶた	SUS304		25.4	

記号	内容	日付	編集
親番			
図歴			

担当	製図	照査	承認	尺度	名称
	井上	本木	伊藤	1/5	DKC ステンレス製グレーチングますぶた グリップタイプ 適用荷重：T−20 FGM13−3850(メインバーピッチ13mm)
平成 年 月 日					
第一機材株式会社				三角法	図番 S−E3−08225