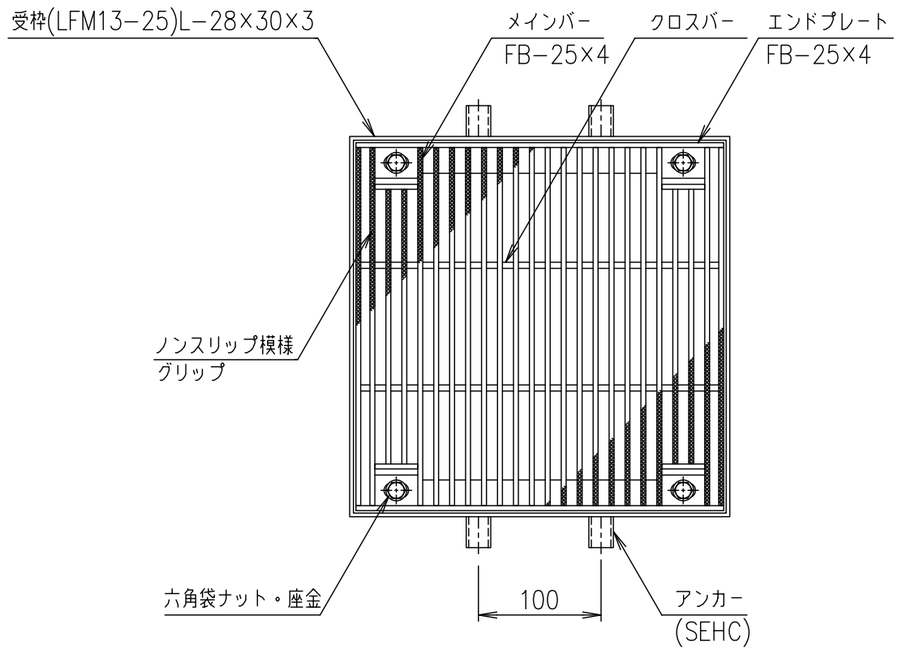

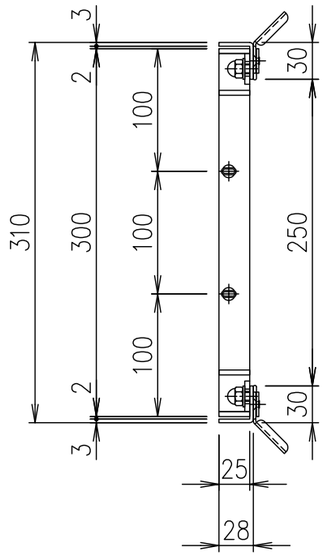

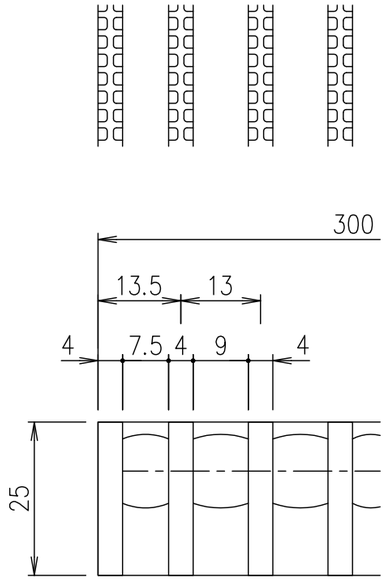

メインバーピッチ詳細図 S=1/1

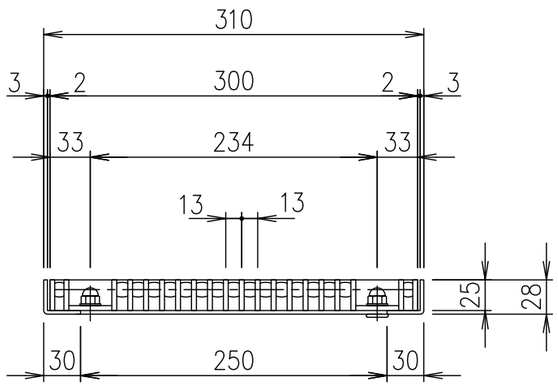

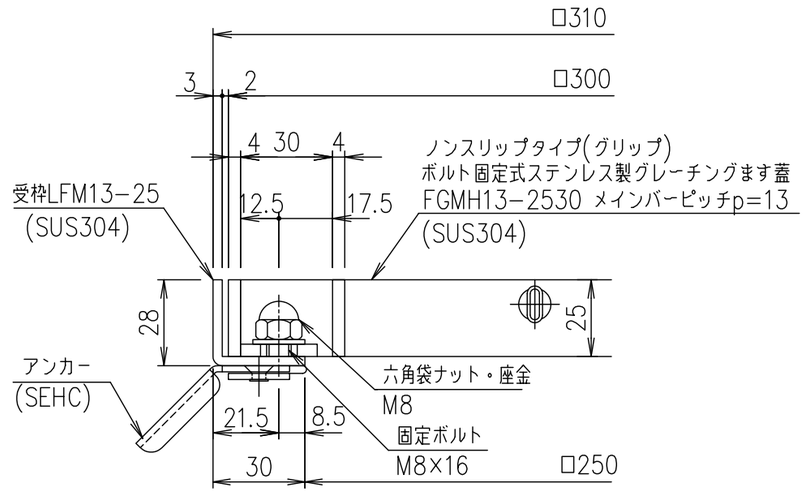

受枠断面詳細図 S=1/2

項番	名称	材質	個数	kg/個	記事
	受枠	SUS304		1.6	
	ステンレスます蓋	SUS304		6.2	

記号	内容	日付	編集
親番			
図歴			

担当	製図	照査	承認	尺度	名称
	鈴木(ち)	本木	伊藤	1/5	DKC ボルト固定式ステンレス製グレーチングます蓋 グリップタイプ 適用荷重：T−20 FGMH13−2530（メインバーピッチ13mm）
平成 年 月 日					
第一機材株式会社				三角法	図番 S−E3−09790