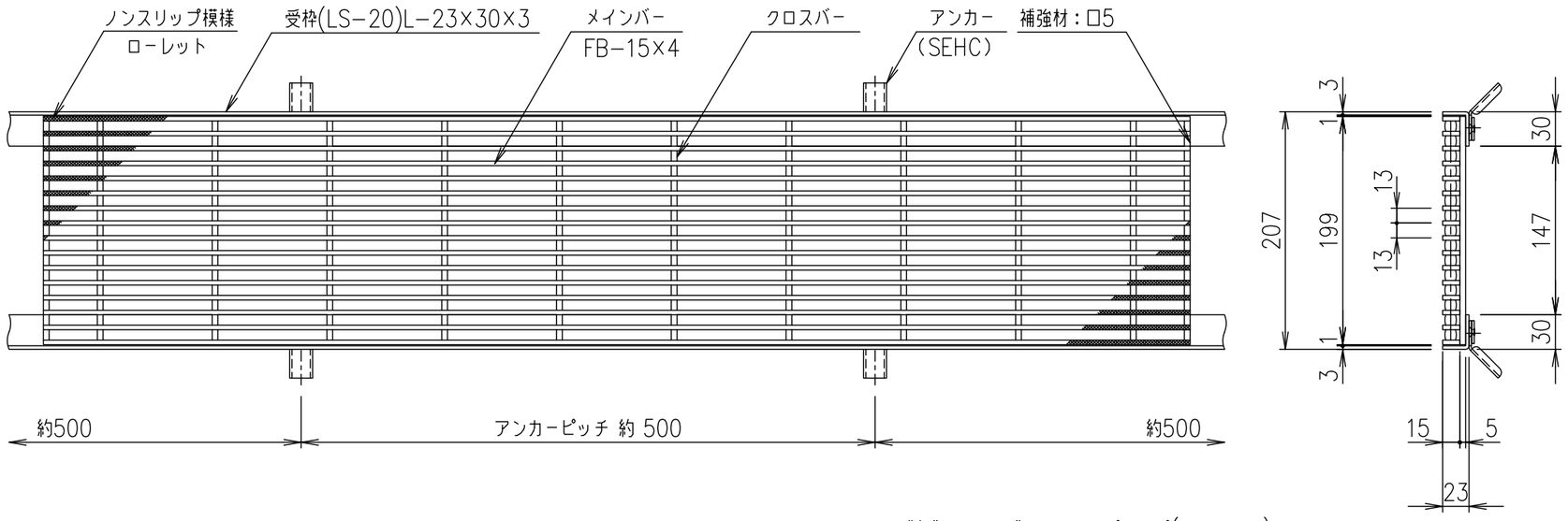

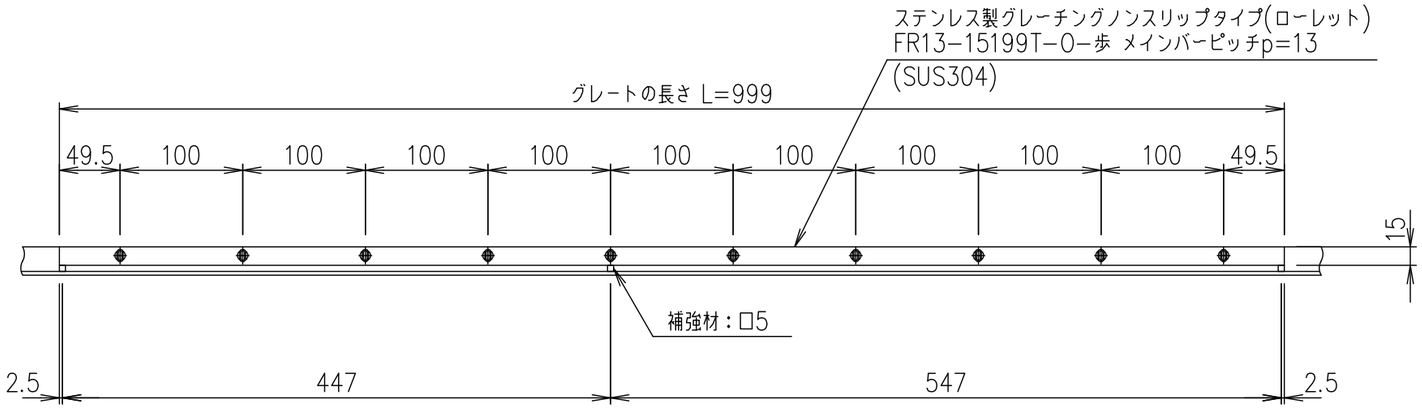

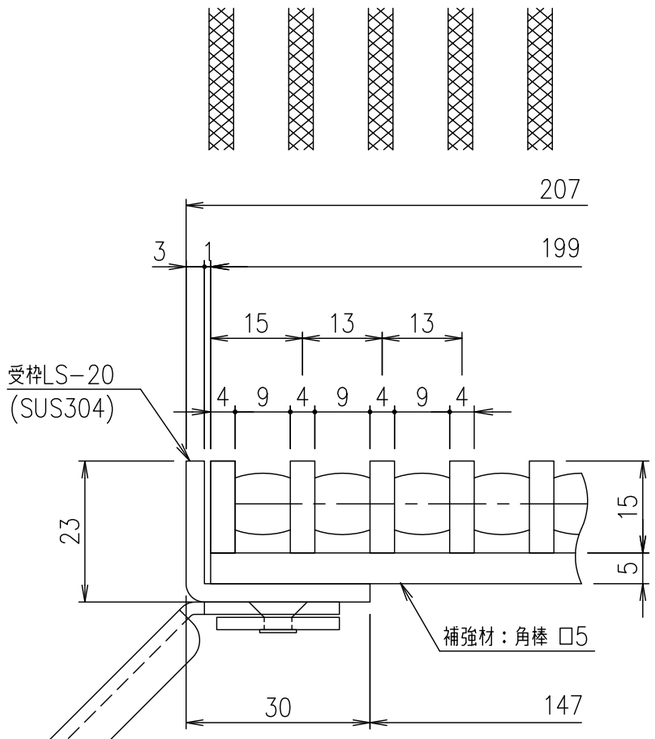

受枠断面・メインバーピッチ詳細図 S=1/1

項番	名称	材質	個数	kg/個	記事
	受枠	SUS304		2.5	
	ステンレスグレート	SUS304		8.2	

記号	内容	日付	編集
親番			
図歴			

担当	製図	照査	承認	尺度	名称	
	山本	本木	伊藤	1/5		DKC 縦目オープンエンドタイプステンレスグレーチング ローレットタイプ 適用荷重：歩道用 FR13−15199T−O−歩 (メインバーピッチ13mm)
平成 年 月 日						
第一機材株式会社				三角法	図番	S−E3−08648