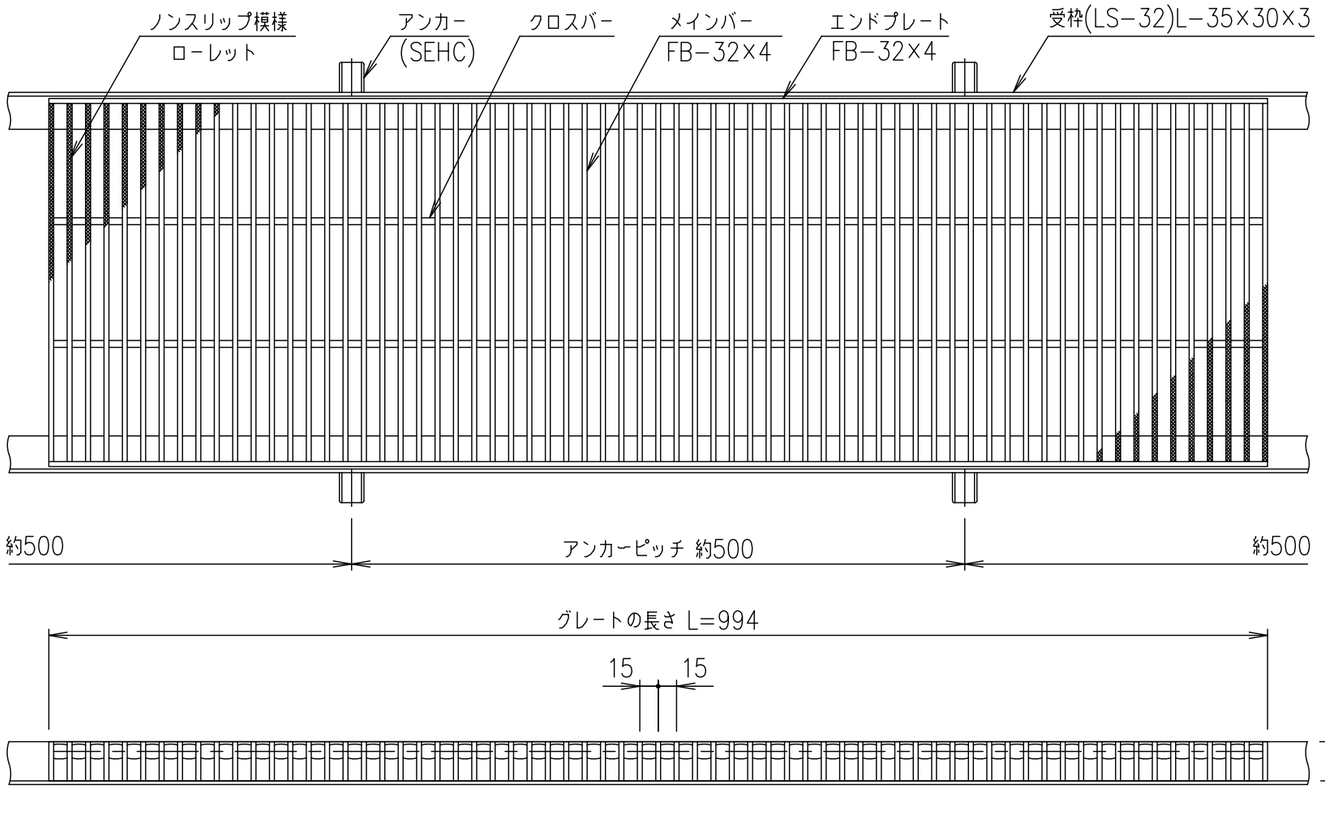


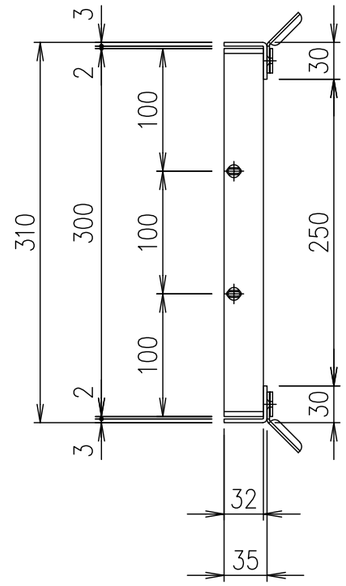


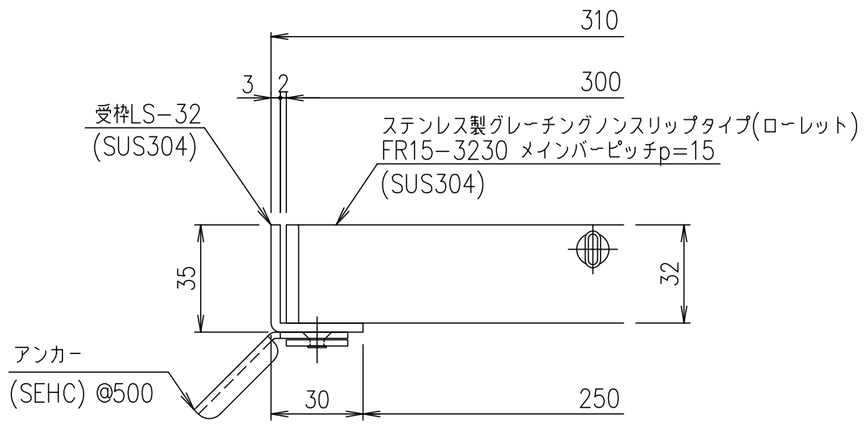


受枠断面詳細図 S=1/2

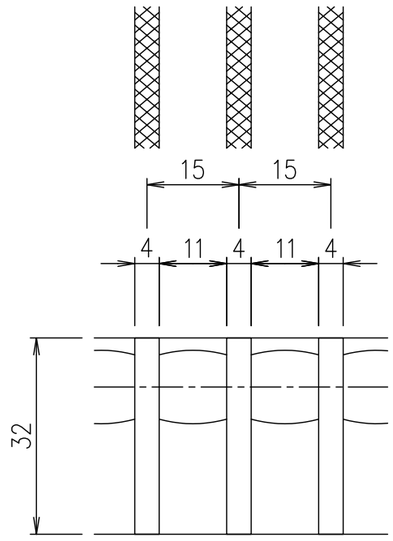


メインバーピッチ詳細図 S=1/1

| 項番 | 名称 | 材質 | 個数 | kg/個 | 記事 |
|---|---|---|---|---|---|
| | 受枠 | SUS304 | | 3.0 | |
| | ステンレスグレート | SUS304 | | 22.3 | |

| 記号 | 内容 | 日付 | 編集 |
|---|---|---|---|
| | | | |
| | | | |
| | | | |
| | | | |
| 親番 | | | |
| 図歴 | | | |

| 担当 | 製図 | 照査 | 承認 | 尺度 | 名称 |
|---|---|---|---|---|---|
| | 山本 | 本木 | 伊藤 | 1/5 | DKC ステンレス製グレーチング<br>ローレットタイプ 適用荷重：T−20<br>FR15−3230（メインバーピッチ15mm） |
| 平成 年 月 日 | | | | 三角法 | 図番 S−E3−06741 |

第一機材株式会社