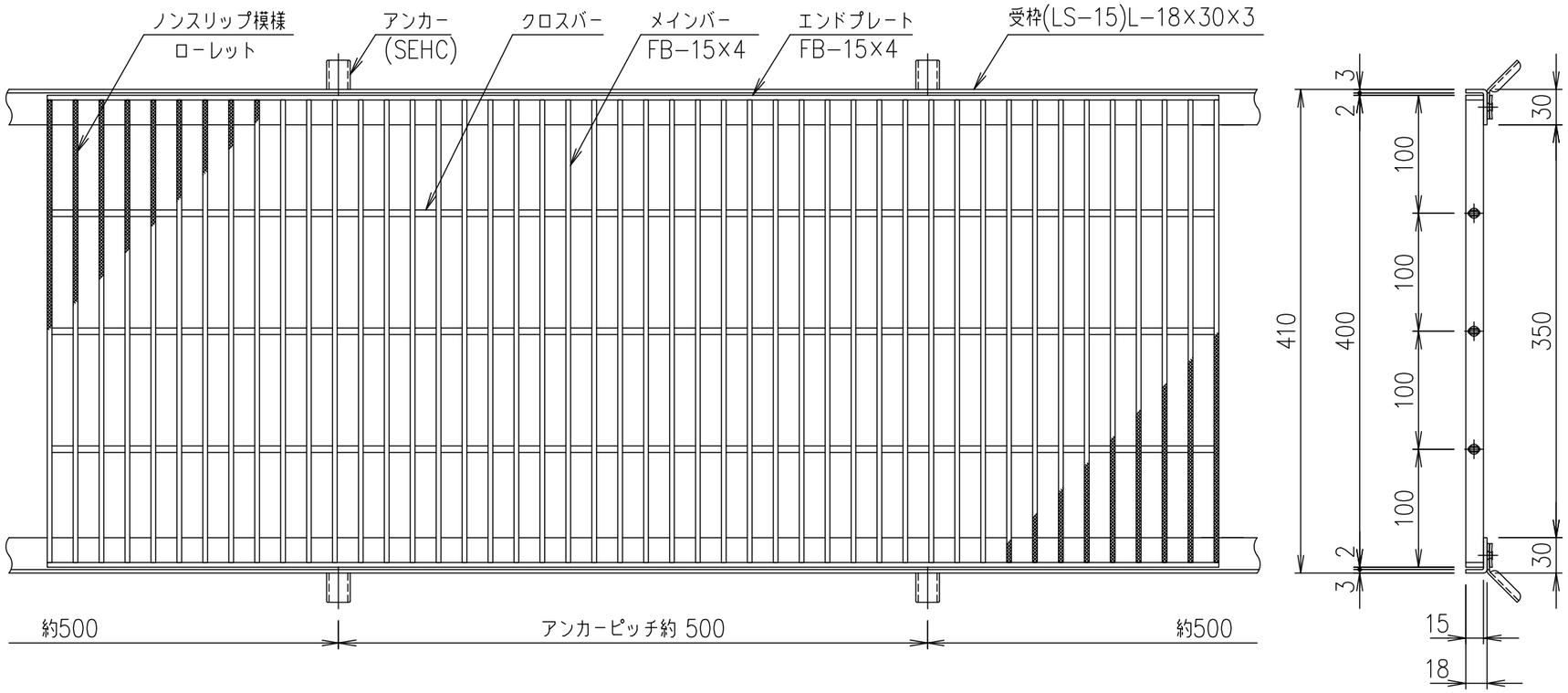

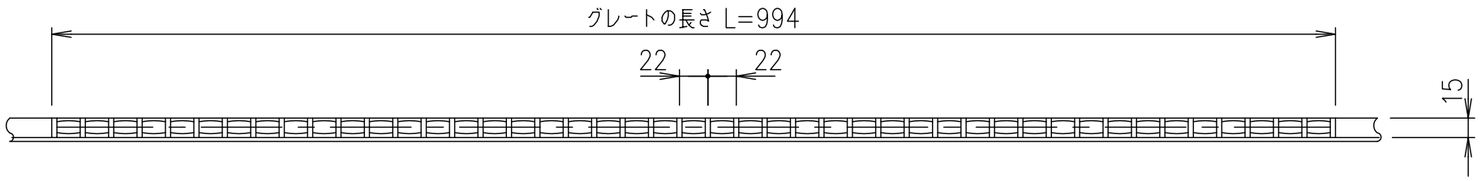

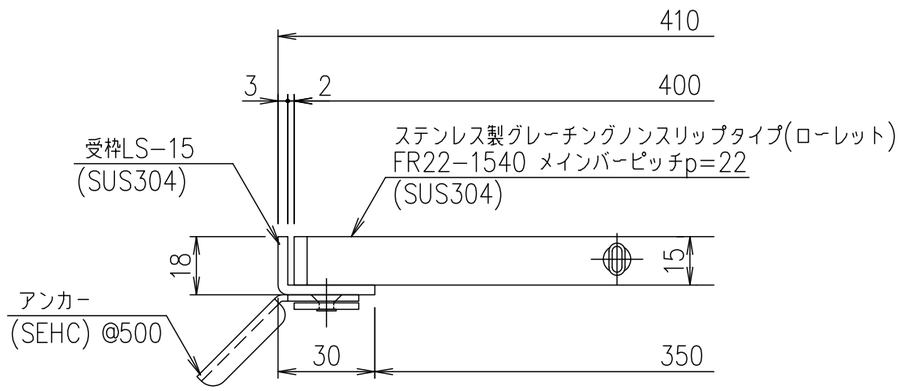

受枠断面詳細図 S=1/2

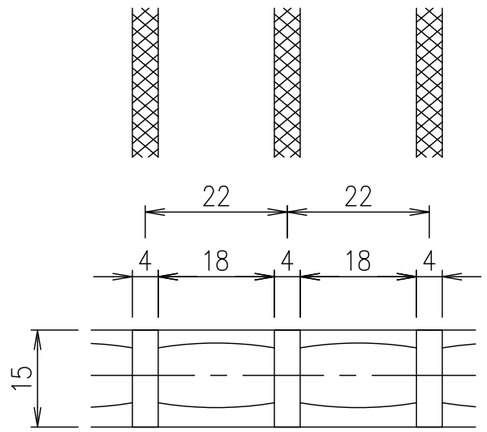

メインバーピッチ詳細図 S=1/1

項番	名称	材質	個数	kg/個	記事
	受　枠	SUS304	1	2.3	
	ステンレスグレート	SUS304	1	10.0	

記号	内容	日付	編集
親番			
図歴			

担当	製図	照査	承認	尺度	名称
	井上	本木	伊藤	1/5	DKC ステンレス製グレーチング溝蓋 ローレットタイプ　適用荷重: 歩道用 FR22−1540(メインバーピッチ22mm)
平成　年　月　日					
第一機材株式会社				三角法	図番 S−E3−06990