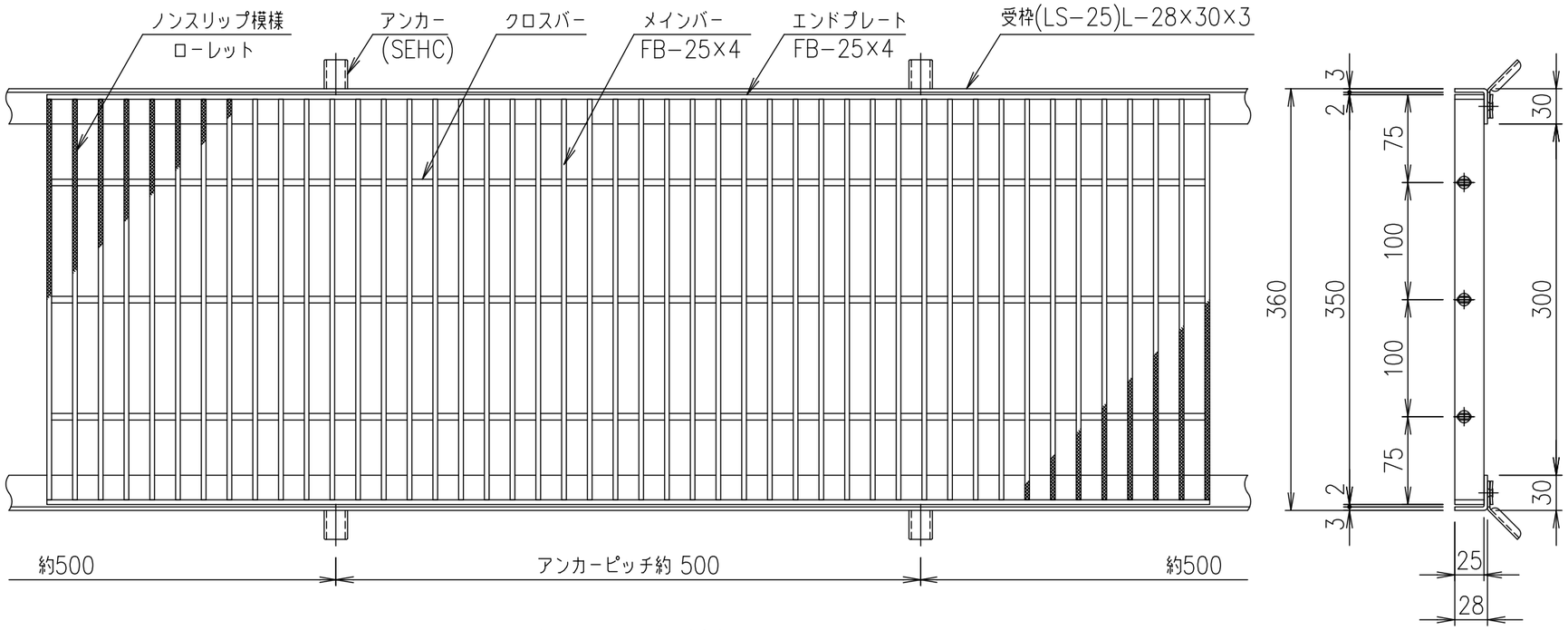

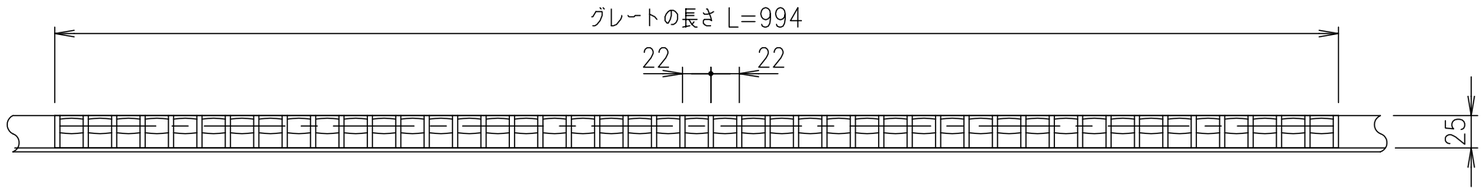

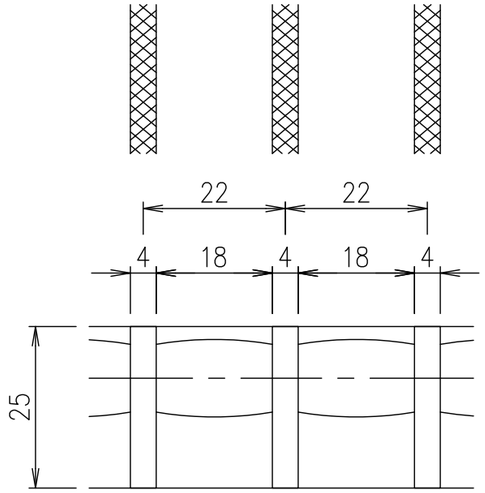

メインバーピッチ詳細図 S=1/1

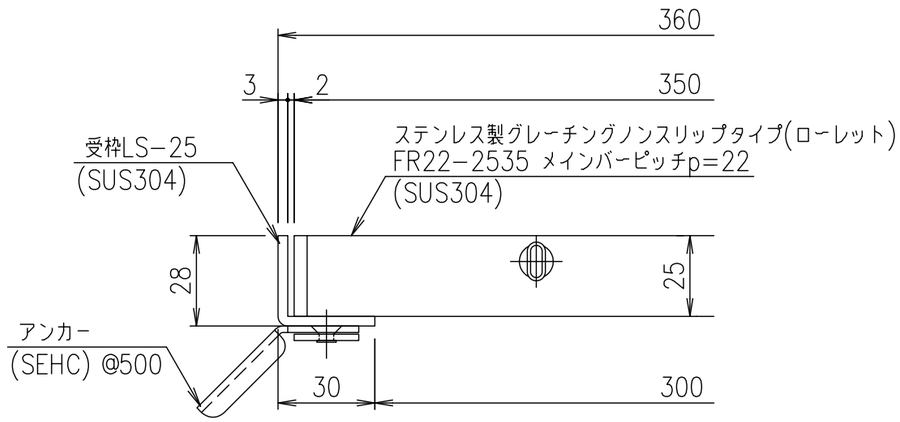

受枠断面詳細図 S=1/2

項番	名称	材質	個数	kg/個	記事
	受　枠	SUS304	1	2.7	
	ステンレスグレート	SUS304	1	14.7	

記号	内容	日付	編集
親番			
図歴			

担当	製図	照査	承認	尺度	名称
	井上	本木	伊藤	1/5	DKC ステンレス製グレーチング溝蓋 ローレットタイプ　適用荷重：T−2 FR22−2535(メインバーピッチ22mm)
平成　年　月　日					
第一機材株式会社				三角法	図番 S−E3−07004