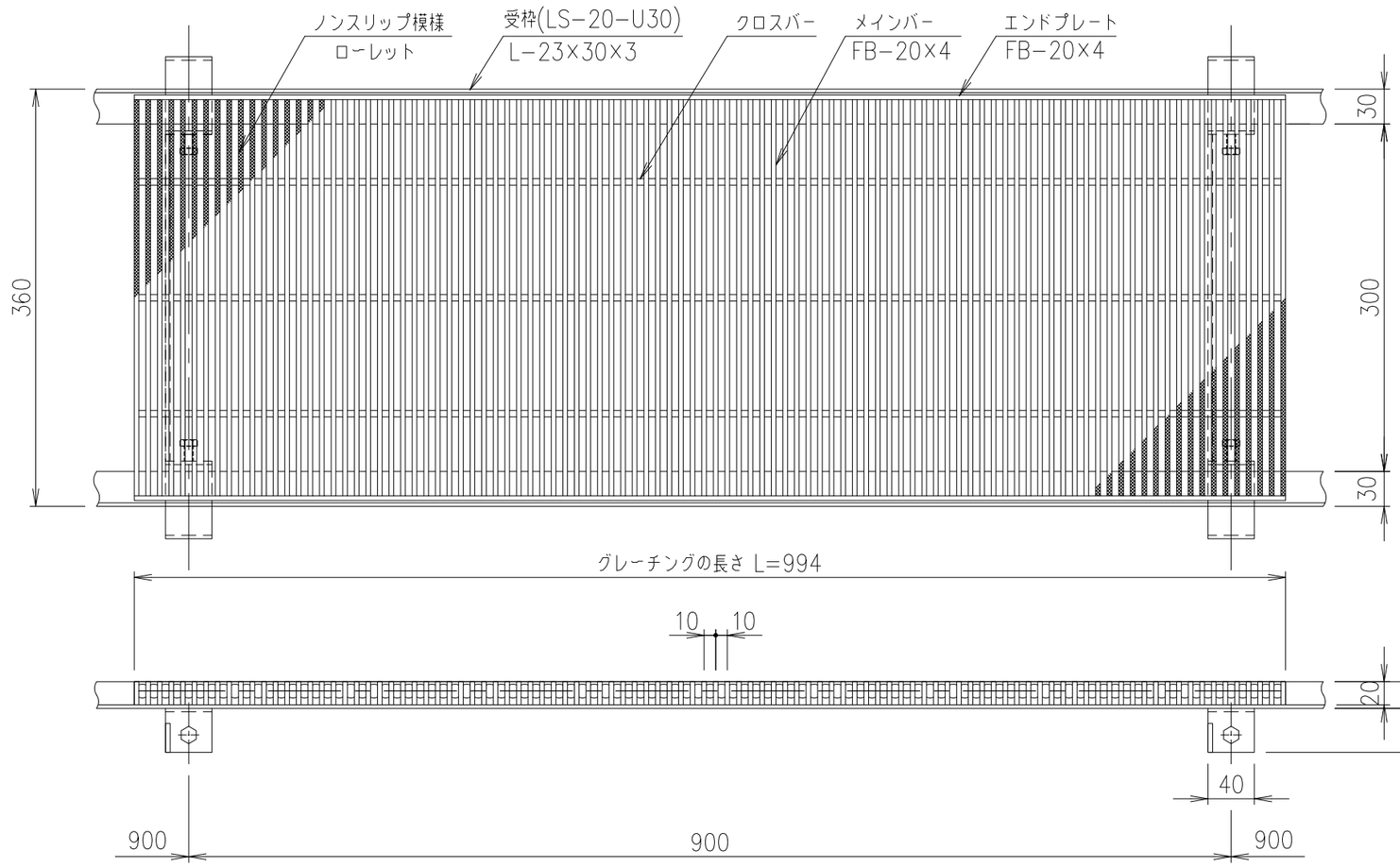

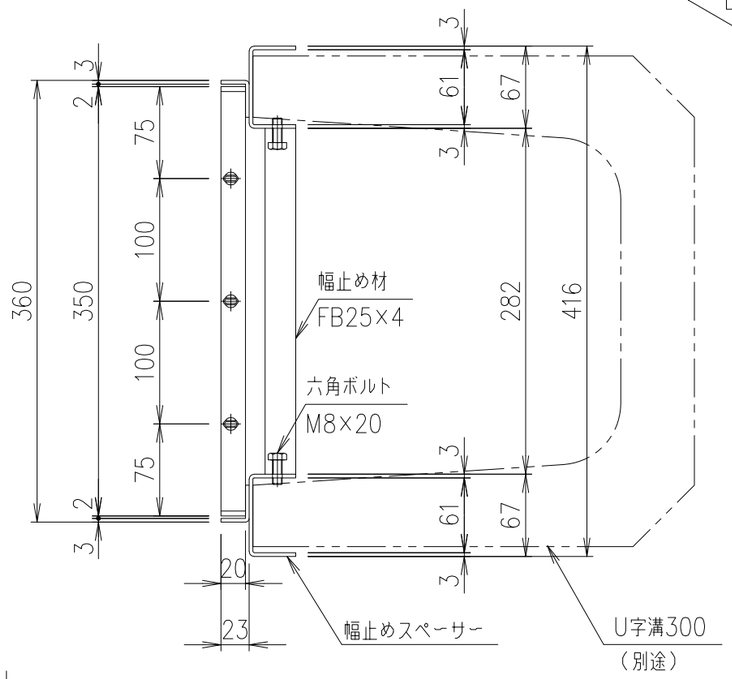

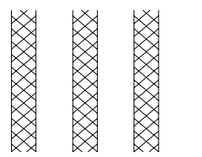

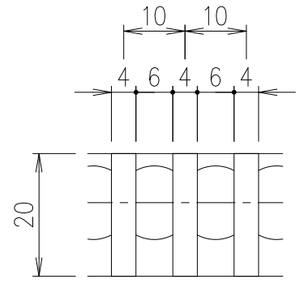

メインバーピッチ詳細図 S=1/1

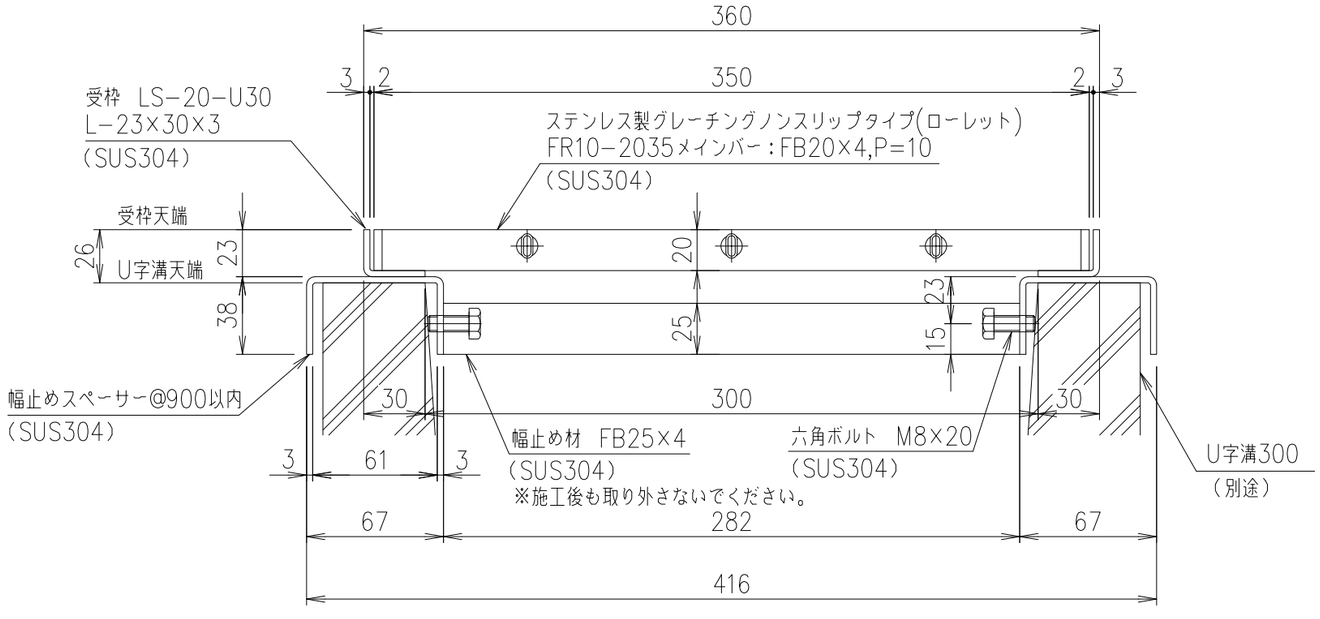

断面詳細図 S=1/3

項番	名称	材質	個数	kg/個	記事
	受　　枠	SUS304		4.0	
	ステンレスグレーチング	SUS304		23.6	

担当	製図	照査	承認	尺度	名称
	高田	高虫	清水	1/5	DKC ステンレス製グレーチング FR10-2035 U字溝300用受枠 適用荷重:側溝T-2 受枠:LS-20-U30
年 月 日				三角法	図番 S-E3-10822

第一機材株式会社

記号	内容	日付	編集