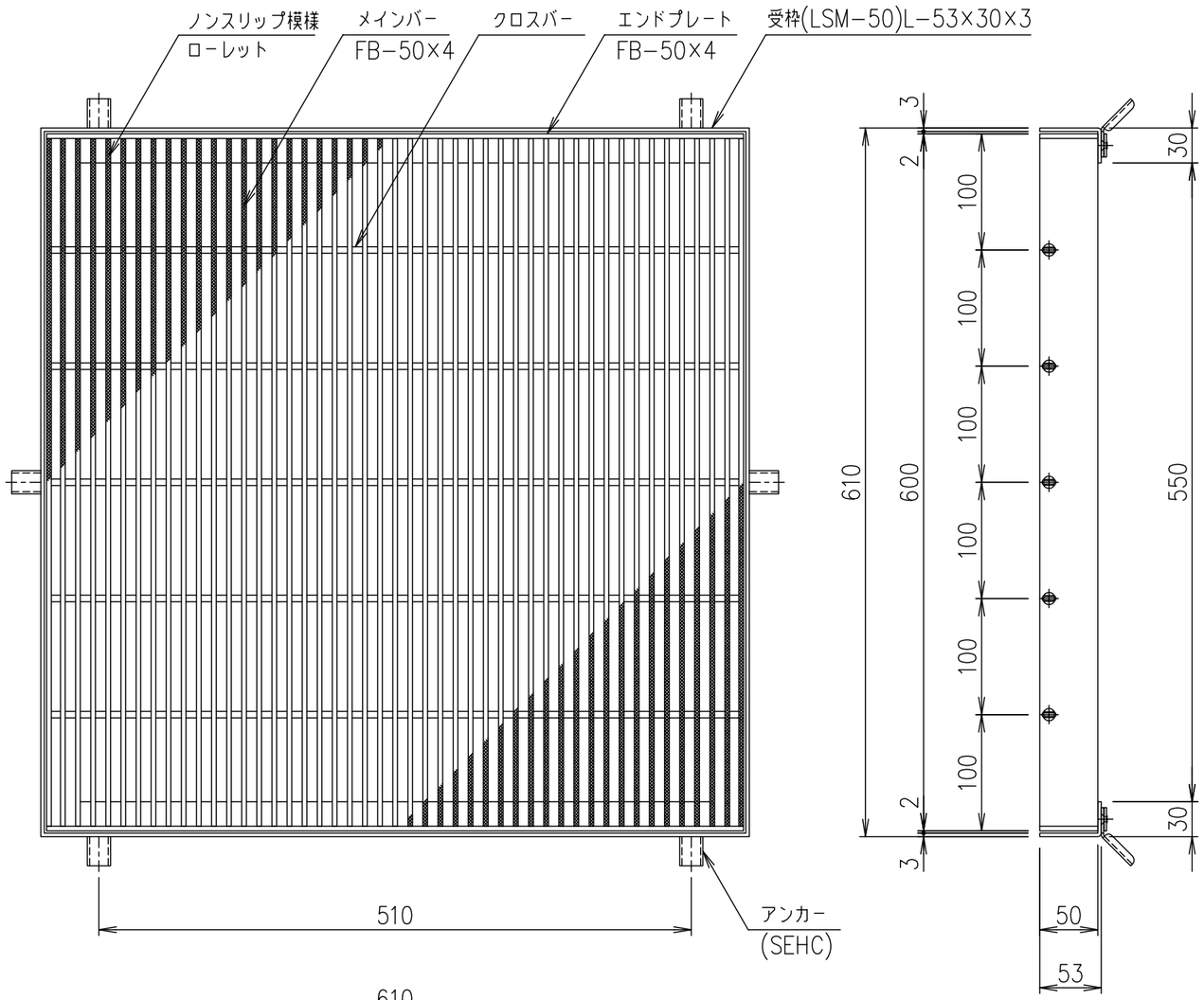

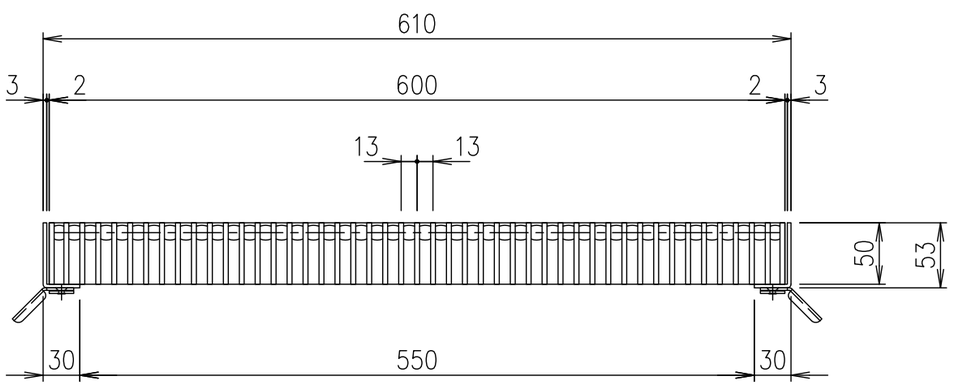

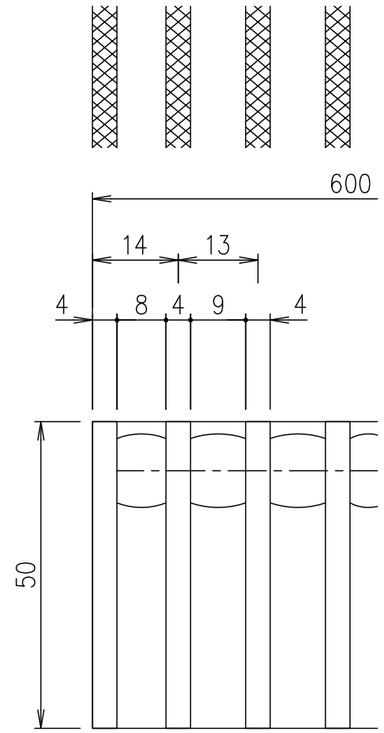

メインバーピッチ詳細図 S=1/1

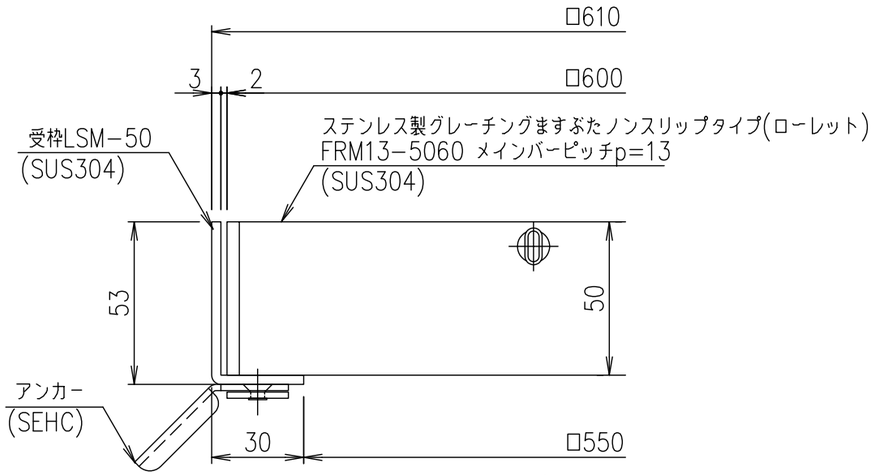

受枠断面詳細図 S=1/2

項番	名称	材質	個数	kg/個	記事
	受枠	SUS304		4.6	
	ステンレスますぶた	SUS304		46.7	

記号	内容	日付	編集
親番			
図歴			

担当	製図	照査	承認	尺度	名称
	山本	本木	伊藤	1/5	DKC ステンレス製グレーチングますぶた ローレットタイプ 適用荷重：T−20 FRM13−5060（メインバーピッチ13mm）
平成 年 月 日				三角法	図番 S−E3−08022

第一機材株式会社