DKC

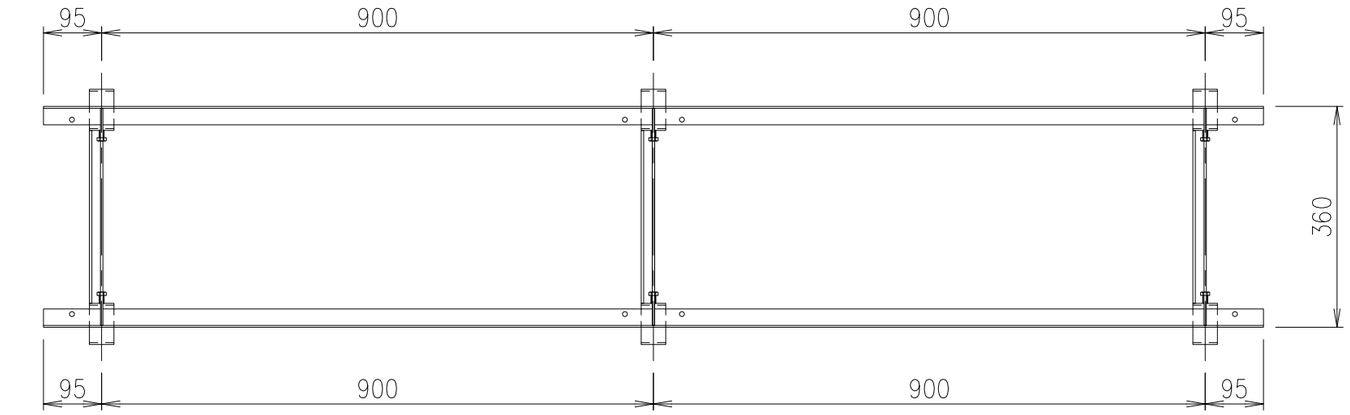

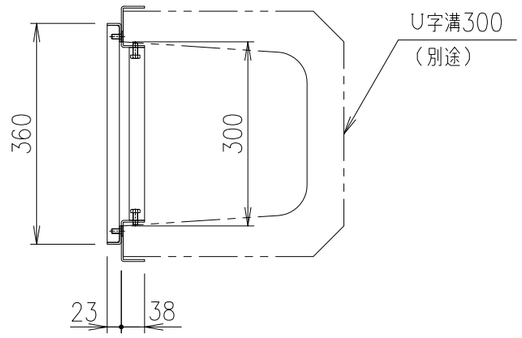

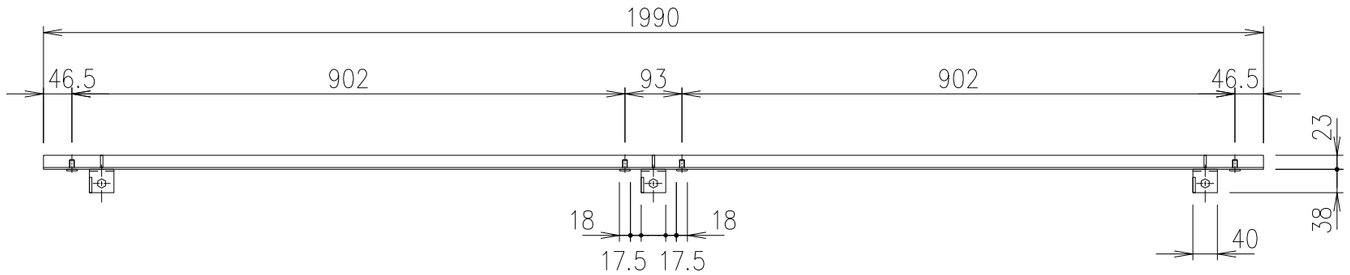

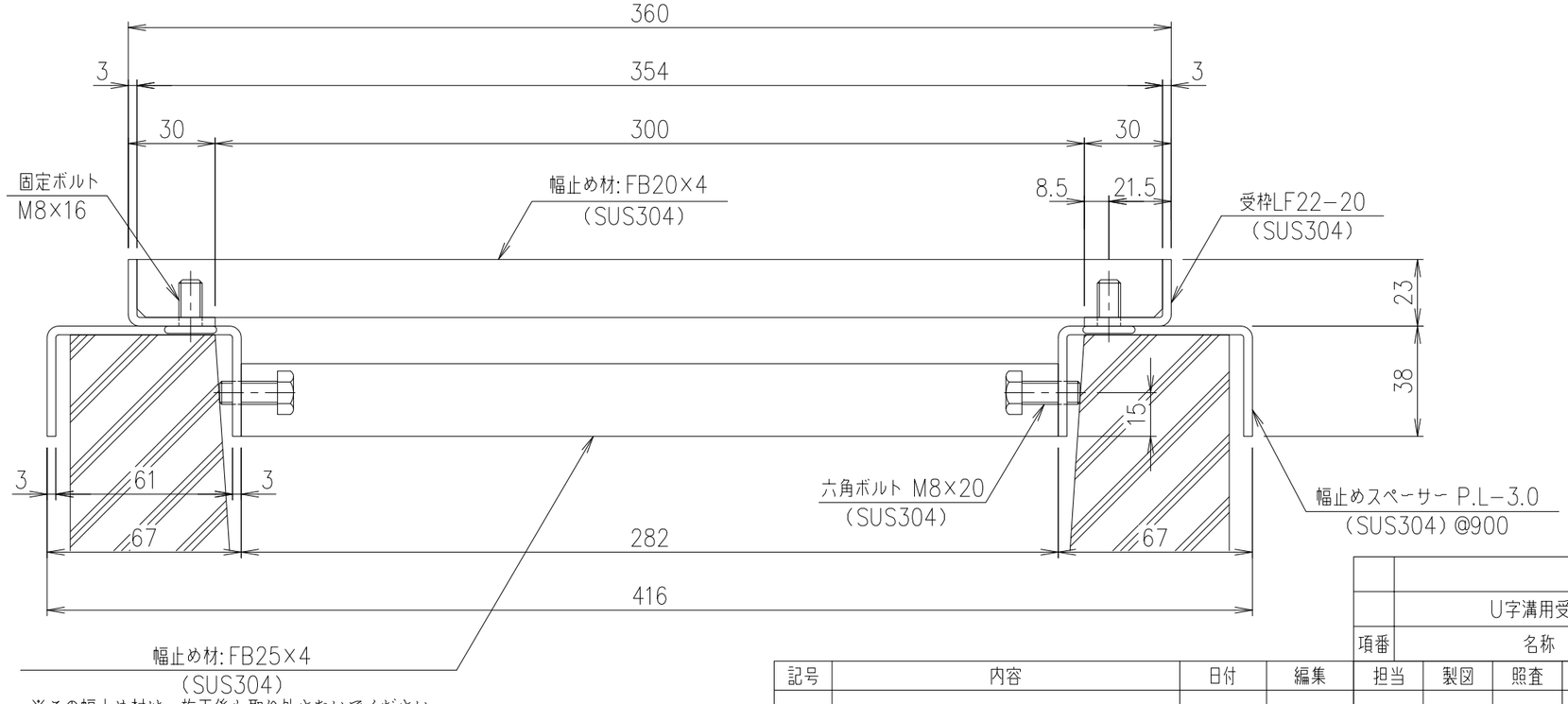

※この幅止め材は、施工後も取り外さないでください。

断面詳細図　S=1/2

項番	名称	材質	個数	kg/m組	記事
	U字溝用受枠	SUS304		7.9	

記号	内容	日付	編集
親番			
図歴			

担当	製図	照査	承認	尺度	名称	
	西田	本木	伊藤	1/10		DKC ステンレス製グレーチング　U字溝300用受枠 LF22−20−U30　ボルト内側固定
平成　年　月　日						
第一機材株式会社				三角法	図番	S−E3−10379