DKC

適用機種：フラットバーステンレスグレーチング
FB・FG・FRタイプ

グレーチング：高さ	H	15・20
メインバー：厚さ		4
メインバー：ピッチ		10
メインバー：スキマ		6

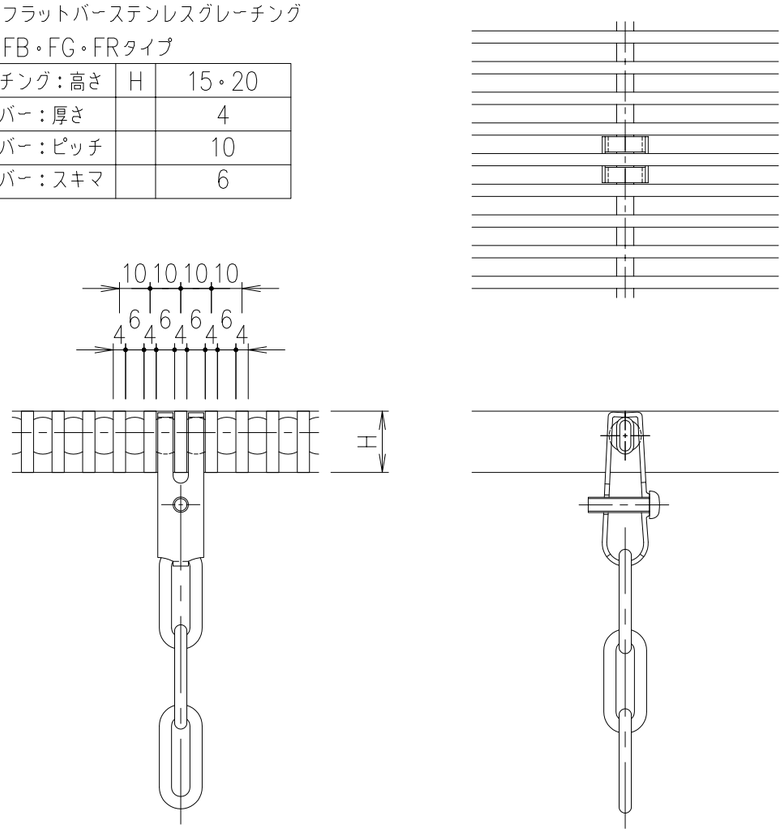

適用機種：フラットバーステンレスグレーチング
FBE・FREタイプ

グレーチング：高さ	H	15・20
メインバー：厚さ		3
メインバー：ピッチ		10
メインバー：スキマ		7

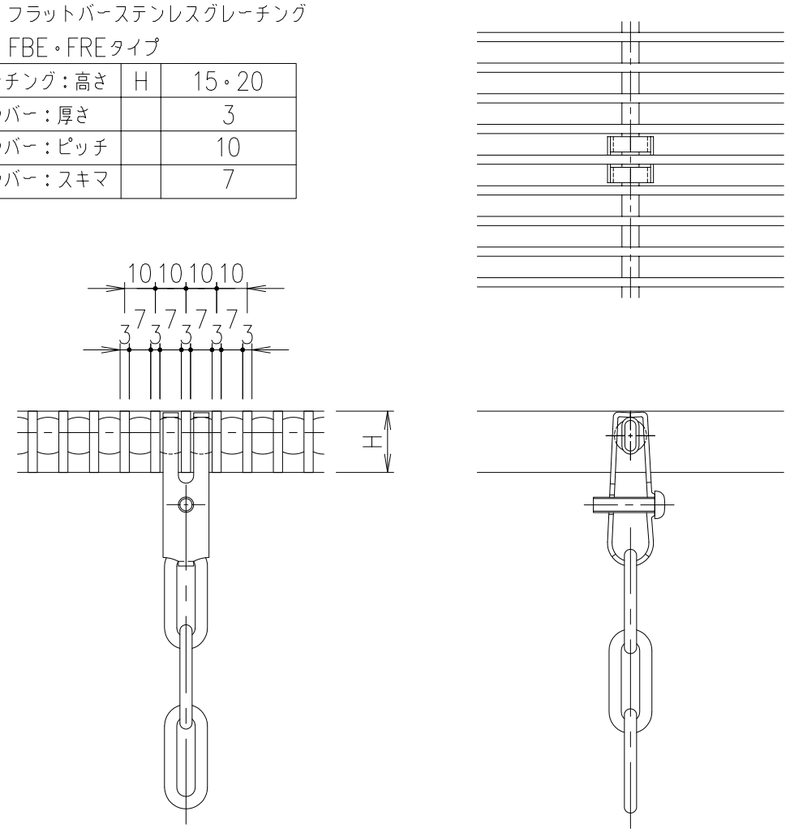

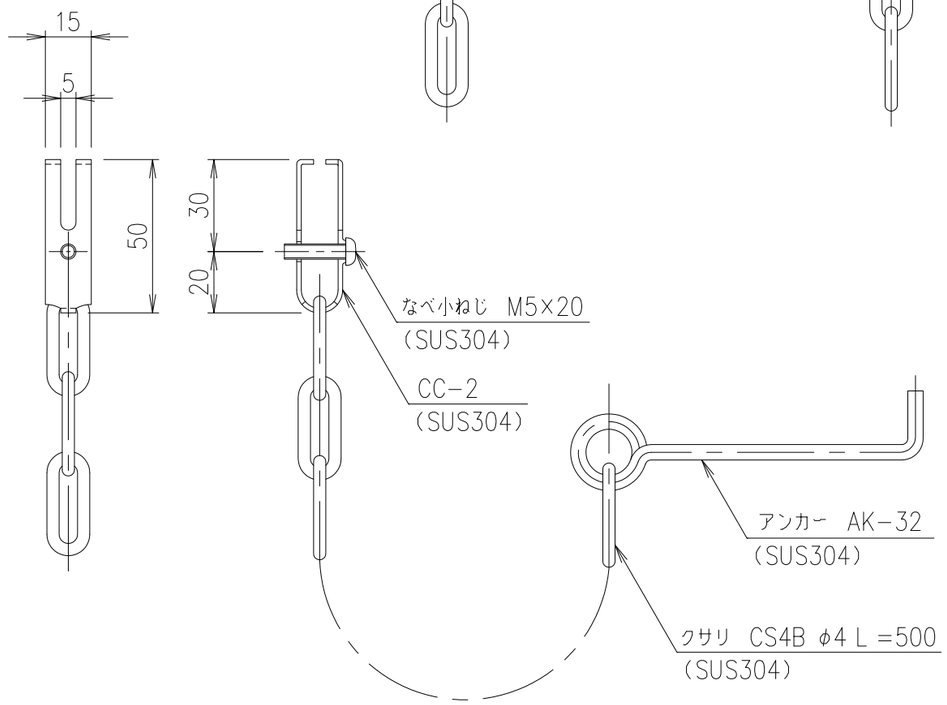

項番	名称	材質	個数	kg/個	記事

記号	内容	日付	編集
親番			
図歴			

担当	製図	照査	承認	1/2	名称	DKC ステンレスグレーチング FB・FG・FR・FBE・FREタイプ P=10 H=15,20用 ステンレス製クサリ CS4C2A-50
	上野	高虫	清水	尺度		
年 月 日				三角法	図番	S-E3-11261
第一機材株式会社						