DKC

適用機種：フラットバーステンレスグレーチング

FB・FG・FR・FBX・FRX・FBE・FREタイプ

グレーチング：高さ	H	15・20・25・32	15・20
メインバー：厚さ	t	4	3
メインバー：ピッチ	P	13・15・22・30	13・15・22・30
メインバー：スキマ	S	9・11・18・26	10・12・19・27

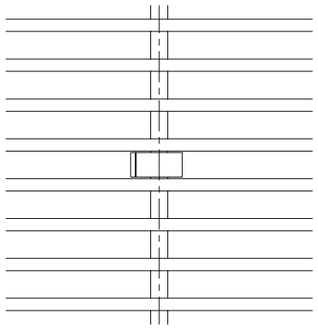

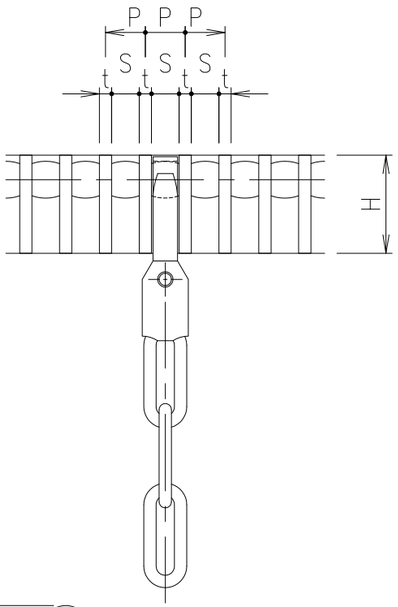

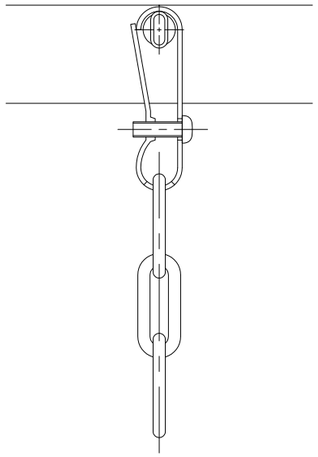

適用機種：Tバーステンレスグレーチング

TBW・TRWタイプ

グレーチング：高さ	H	15・20
メインバー：ピッチ	P	14・17
メインバー：スキマ	S	6・9

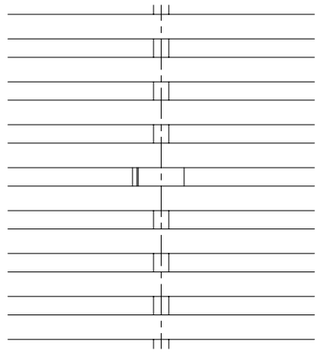

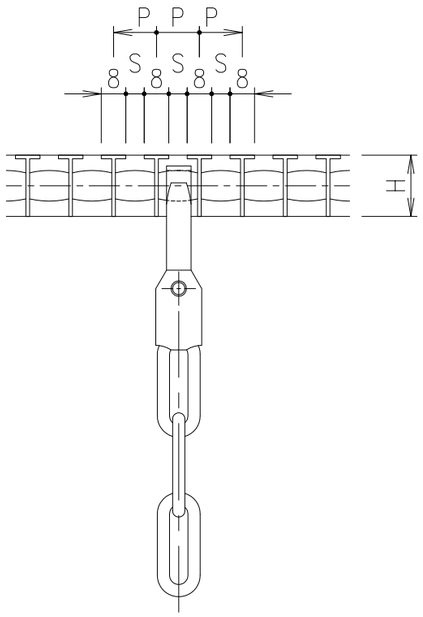

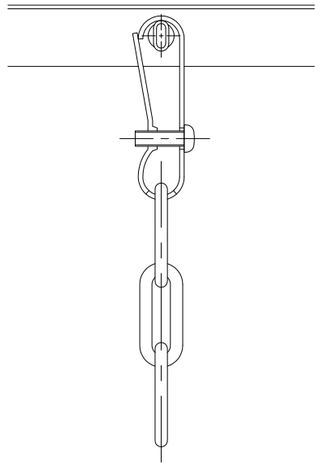

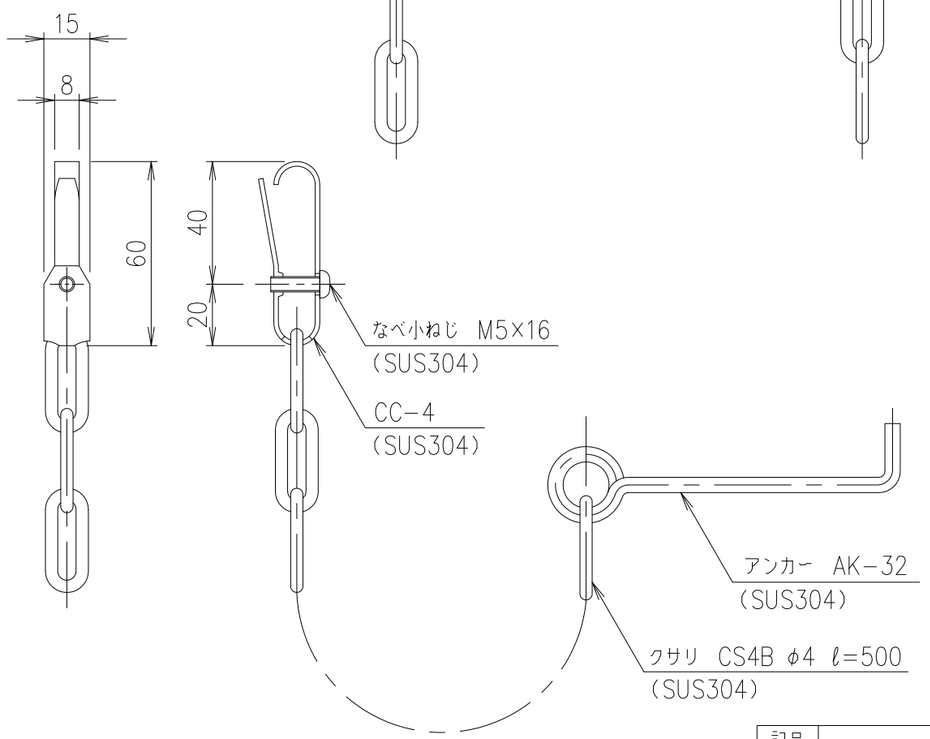

項番	名称	材質	個数	kg／個	記事

記号	内容	日付	編集
親番			
図歴			

担当	製図	照査	承認
	上野	高虫	清水

年 月 日

第一機材株式会社

1／2

尺度

三角法

名称：DKC ステンレスグレーチング
FB・FG・FR・FBX・FRX・FBE・FREタイプ
P=13,15,22,30 H=15,20,25,32用
TBW・TRW用 ステンレス製クサリ CS4C4A

図番：S−E3−11263