DKC

適用機種：フラットバーステンレスグレーチング
FB・FG・FRタイプ

グレーチング：高さ	H	25・32・38・50
メインバー：厚さ		4
メインバー：ピッチ		10
メインバー：スキマ		6

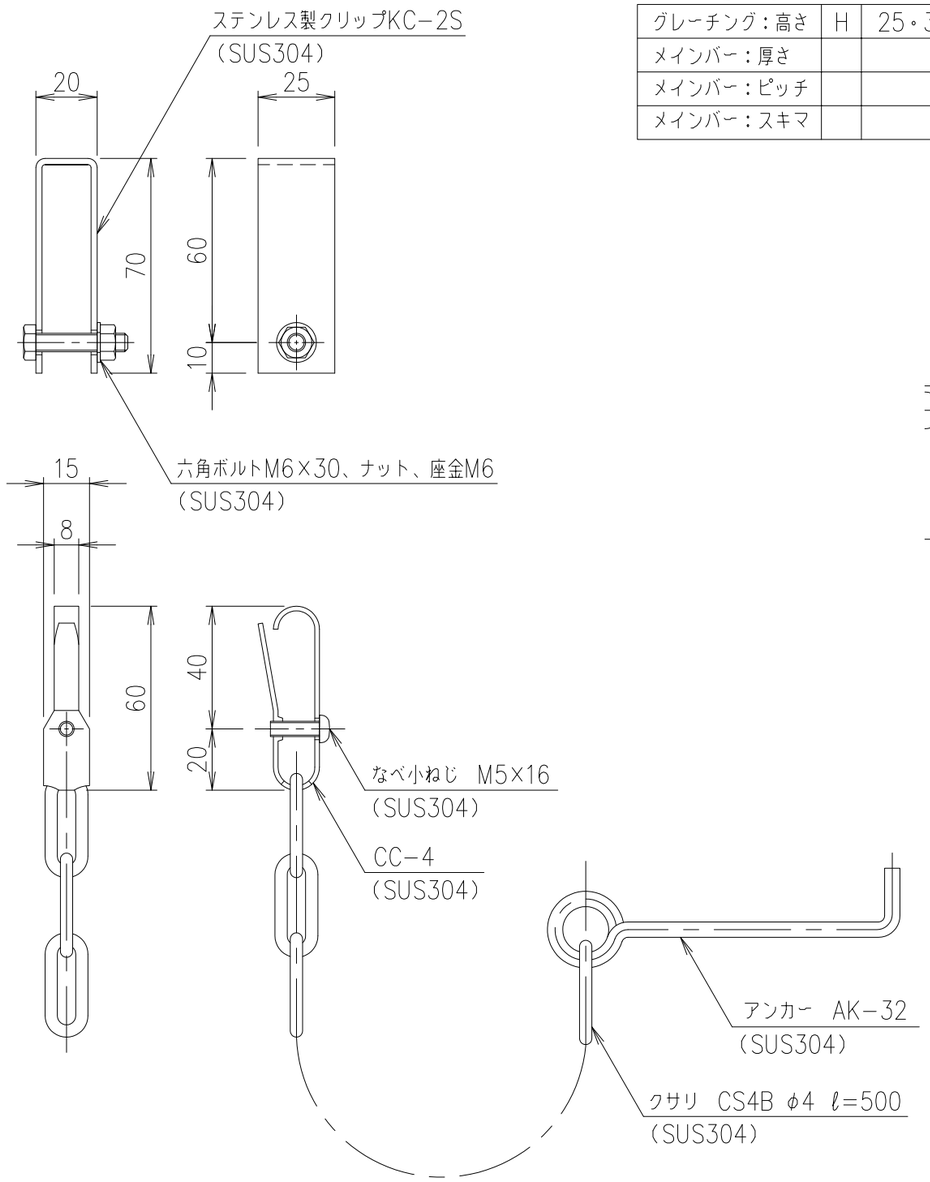

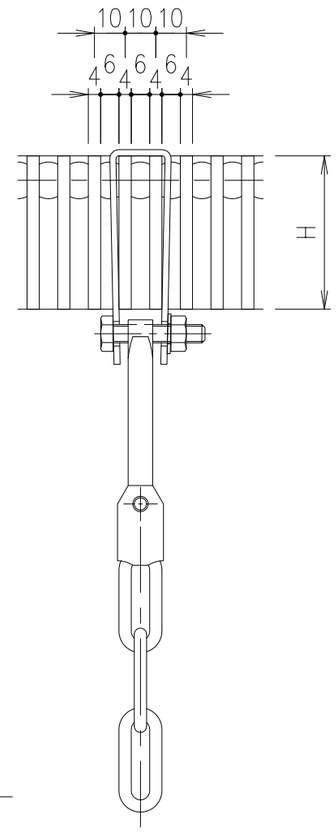

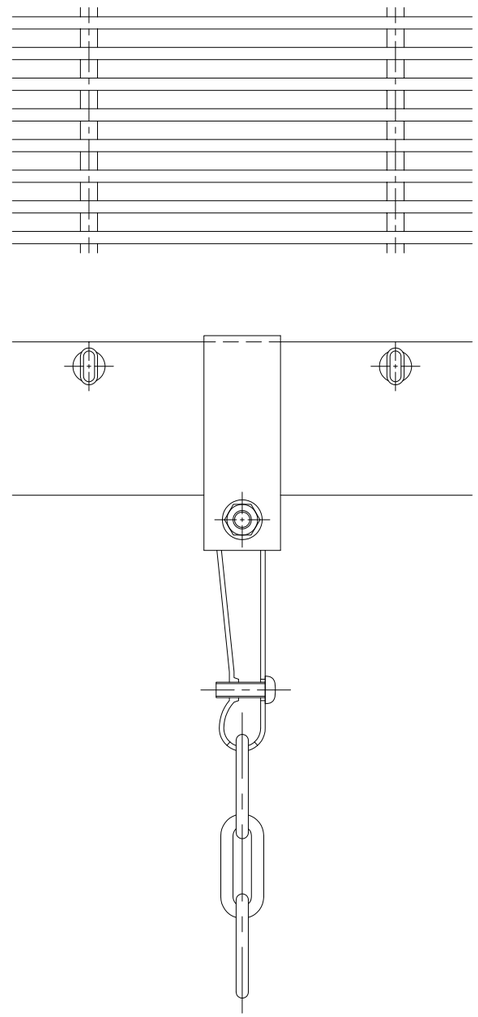

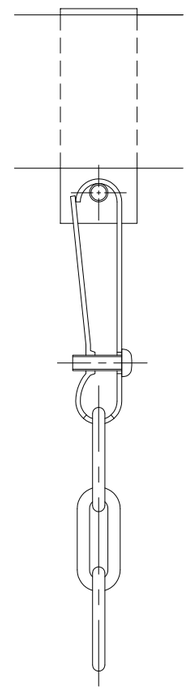

項番	名称	材質	個数	kg／個	記事

記号	内容	日付	編集
親番			
図歴			

担当	製図	照査	承認	尺度	名称	DKC ステンレスグレーチング FB・FG・FRタイプ P=10 H=25,32,38,50用 ステンレス製クサリ CS4C4A+KC−2S
	上野	高虫	清水	1／2		
年 月 日				三角法	図番	S−E3−11262
第一機材株式会社						