DKC

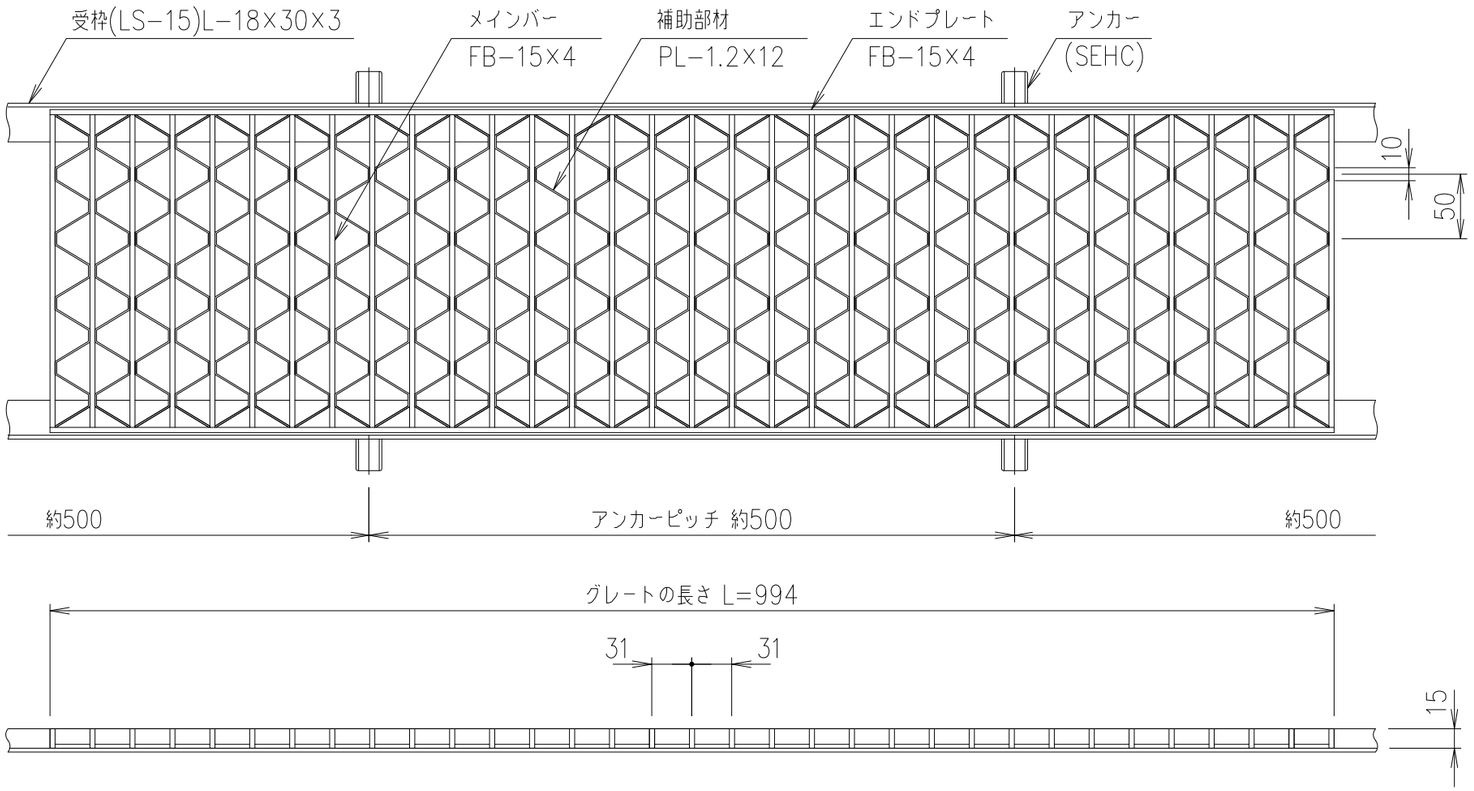

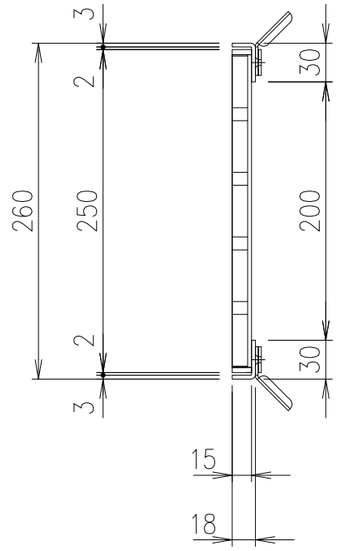

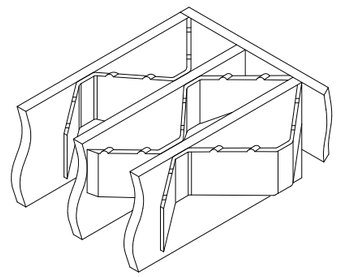

スベリ止め詳細図

項番	名称	材質	個数	kg／個	記事
	受枠	SUS304		2.3	
	ステンレスグレート	SUS304		6.9	

記号	内容	日付	編集
親番			
図歴			

担当	製図	照査	承認	尺度	名称
	井上	本木	伊藤	1／5	DKC ステンレス製グレーチング ノンスリップタイプ 適用荷重：歩道用 RHOSN1525（メインバーピッチ31mm）
平成 年 月 日					
第一機材株式会社				三角法	図番 S-E3-10417