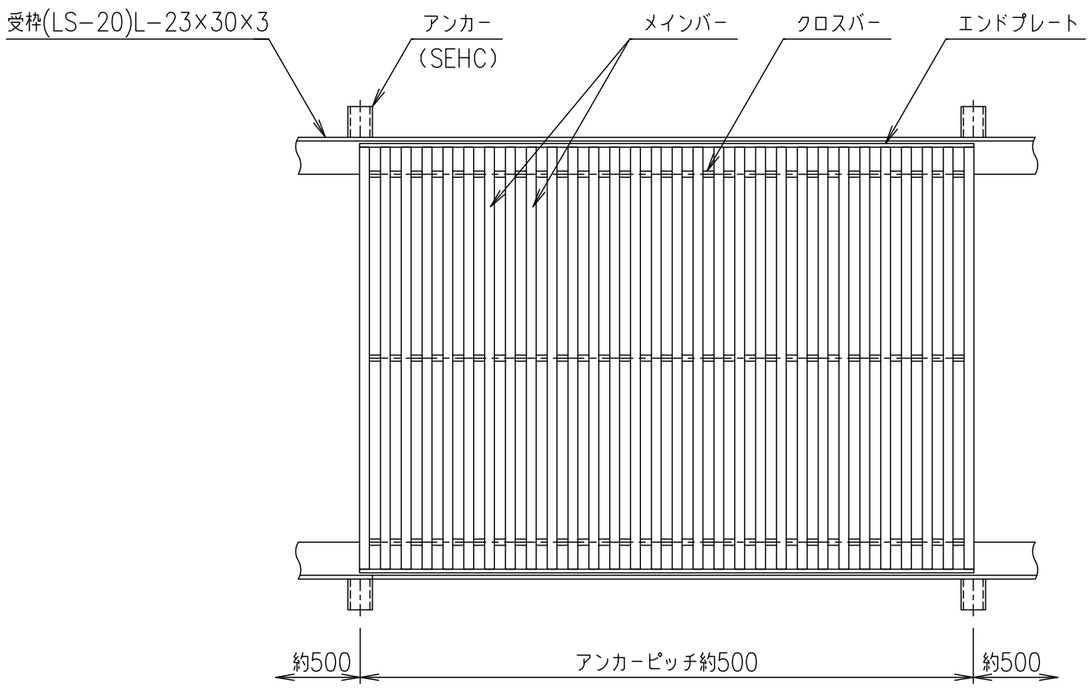

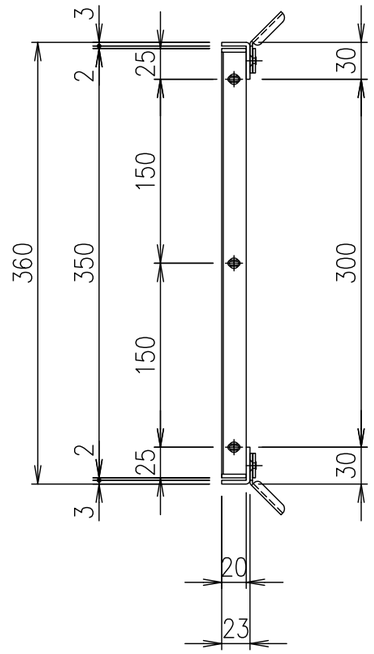

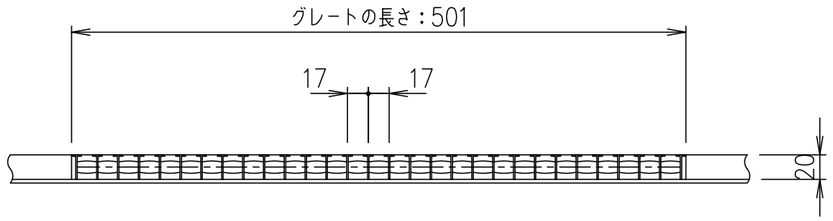

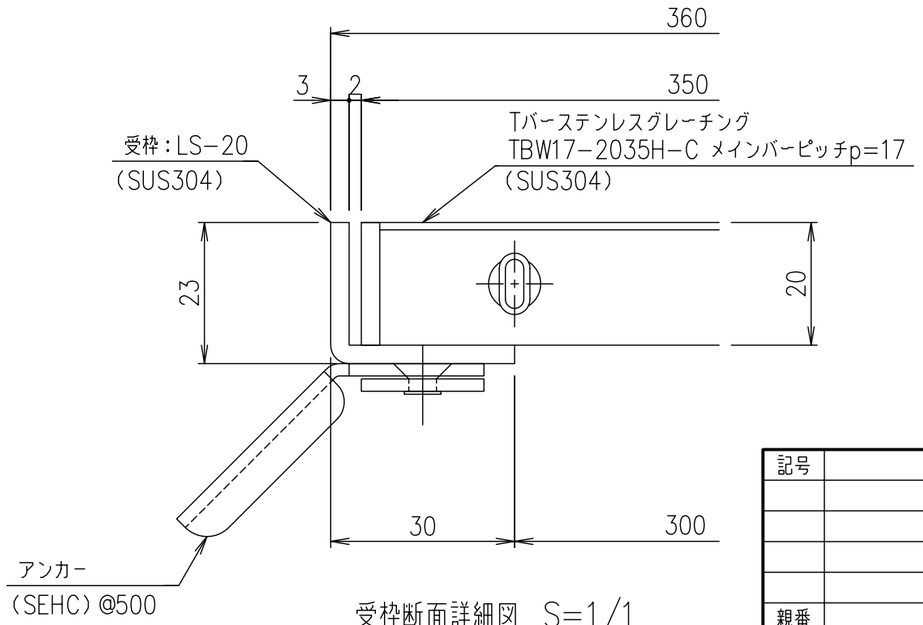

受枠断面詳細図 S=1/1

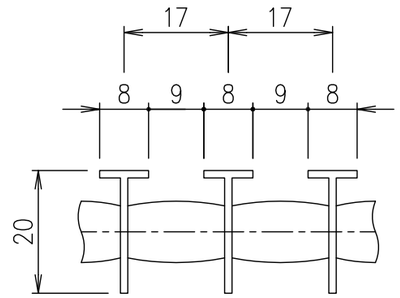

メインバーピッチ詳細図 S=1/1

項番	名称	材質	個数	kg/個	記事
	受　　枠	SUS304		2.5	
	ステンレスグレート	SUS304		3.4	

記号	内容	日付	編集
親番			
図歴			

担当	製図	照査	承認	尺度	名称
	鈴木(ち)	本木	伊藤	1/5	DKC Tバーステンレスグレーチングハーフサイズ ノーマルタイプ 適用荷重：歩道用 TBW17−2035H−C（クローズエンド） メインバーピッチ17mm（スキマ 9mm） 受枠:LS
平成　年　月　日				三角法	図番
第一機材株式会社					S−E3−08978