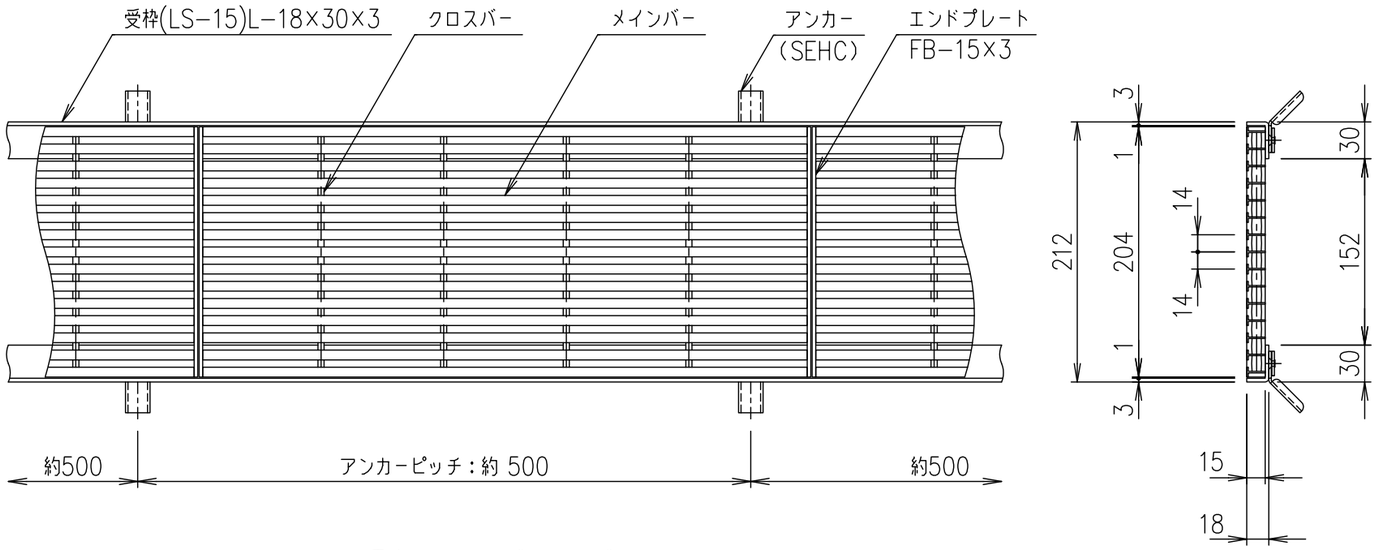


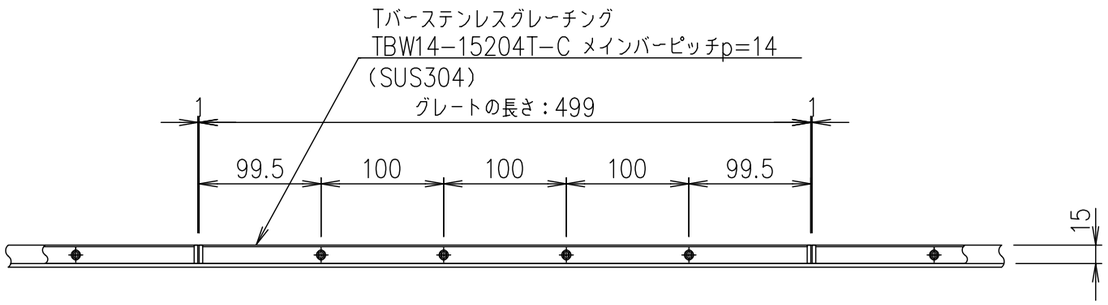


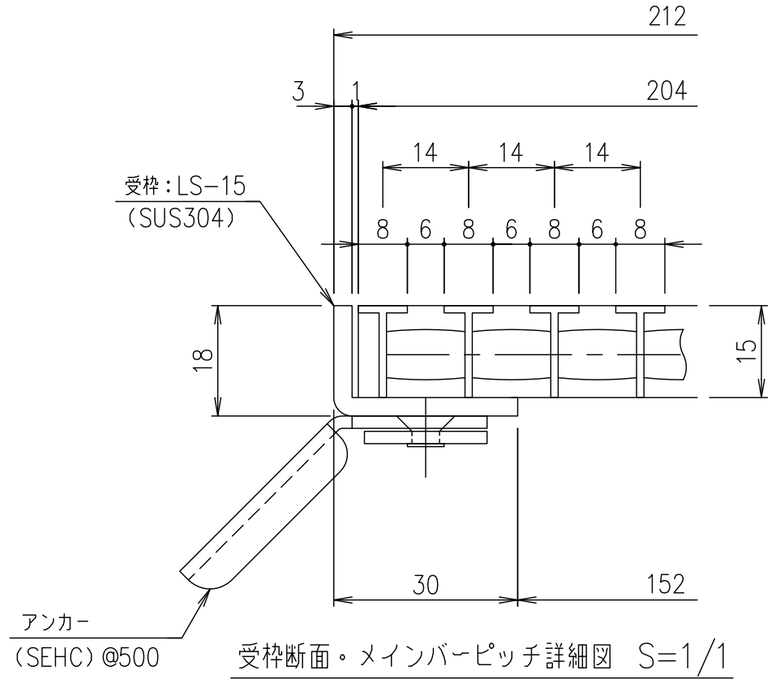


受枠断面・メインバーピッチ詳細図　S=1/1

| 項番 | 名称 | 材質 | 個数 | kg/個 | 記事 |
|---|---|---|---|---|---|
| | 受枠 | SUS304 | | 2.3 | |
| | ステンレスグレート | SUS304 | | 1.7 | |

| 記号 | 内容 | 日付 | 編集 |
|---|---|---|---|
| | | | |
| | | | |
| | | | |
| | | | |
| 親番 | | | |
| 図歴 | | | |

| 担当 | 製図 | 照査 | 承認 | 尺度 | 名称 | 図番 |
|---|---|---|---|---|---|---|
| | 山本 | 本木 | 伊藤 | 1/5 | DKC　縦目タイプTバーステンレスグレーチング<br>ノーマルタイプ　適用荷重：歩道用<br>TBW14-15204T-C（クローズエンド）<br>メインバーピッチ14mm（スキマ 6mm） | S-E3-09035 |
| 平成　年　月　日 | | | | 三角法 | | |

第一機材株式会社