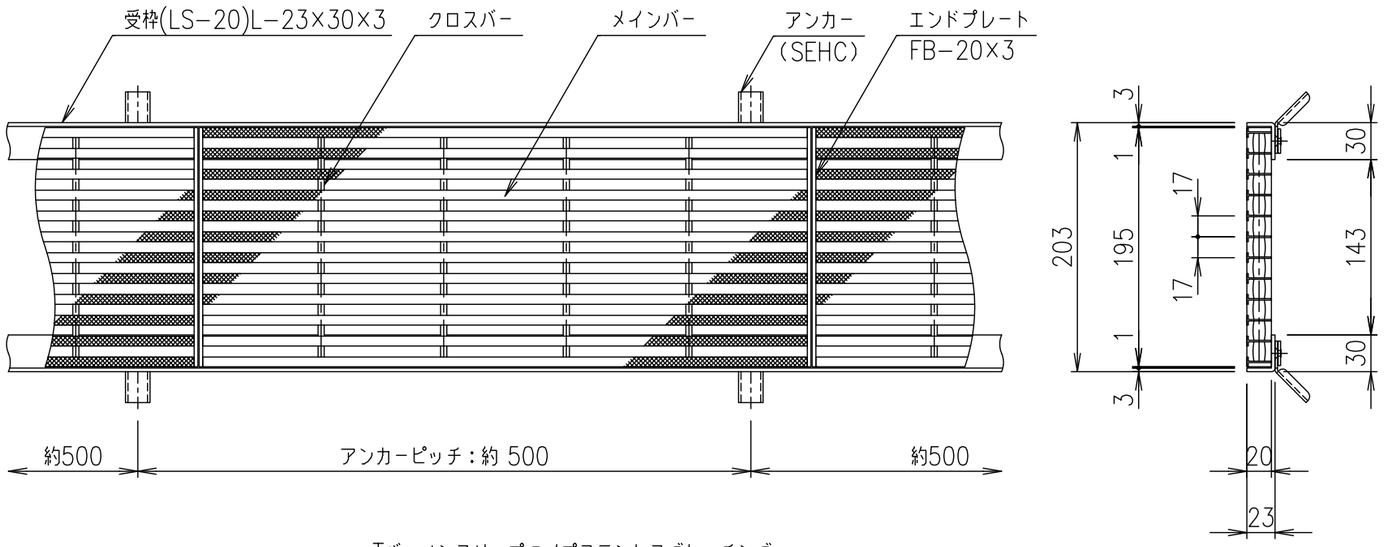

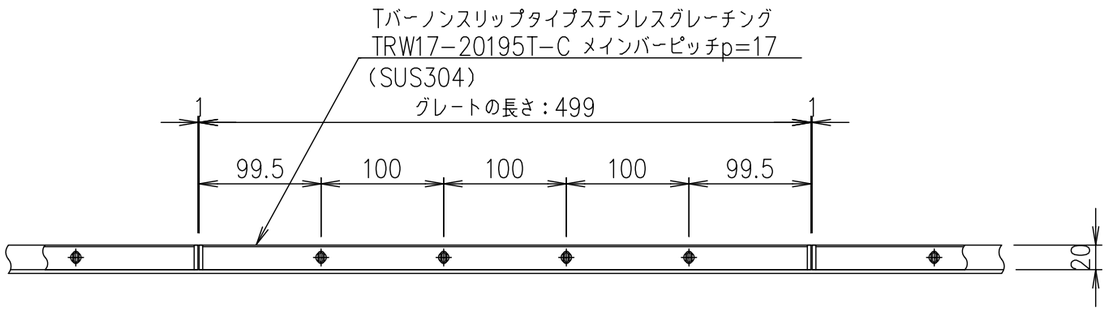

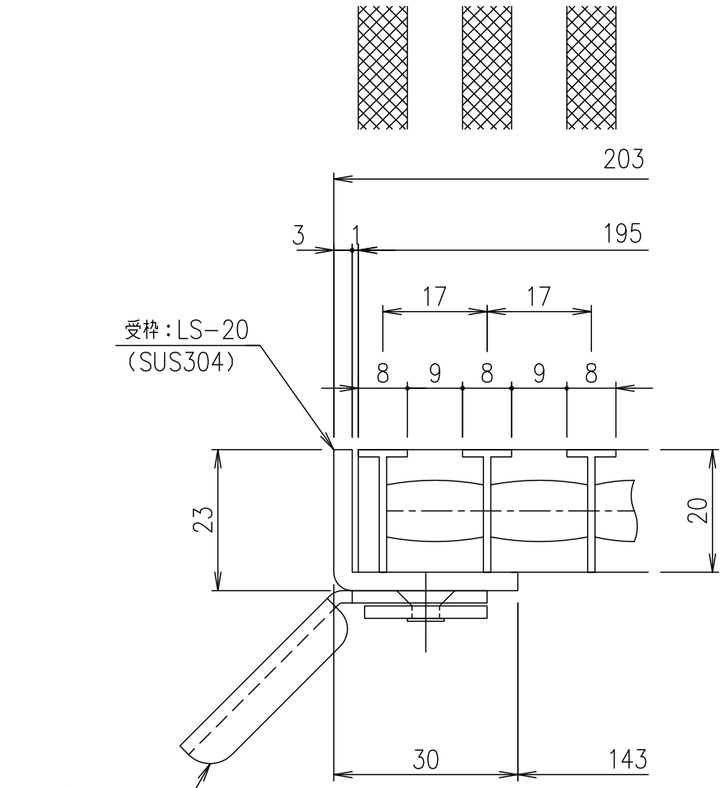

受枠断面・メインバーピッチ詳細図　S=1/1

項番	名称	材質	個数	kg/個	記事
	受枠	SUS304		2.5	
	ステンレスグレート	SUS304		1.8	

記号	内容	日付	編集
親番			
図歴			

担当	製図	照査	承認	尺度	名称
	山本	本木	伊藤	1/5	DKC　縦目タイプTバーステンレスグレーチング ローレットタイプ　適用荷重：歩道用 TRW17-20195T-C（クローズエンド） メインバーピッチ17mm（スキマ 9mm）
平成　年　月　日					
第一機材株式会社				三角法	図番 S-E3-09077