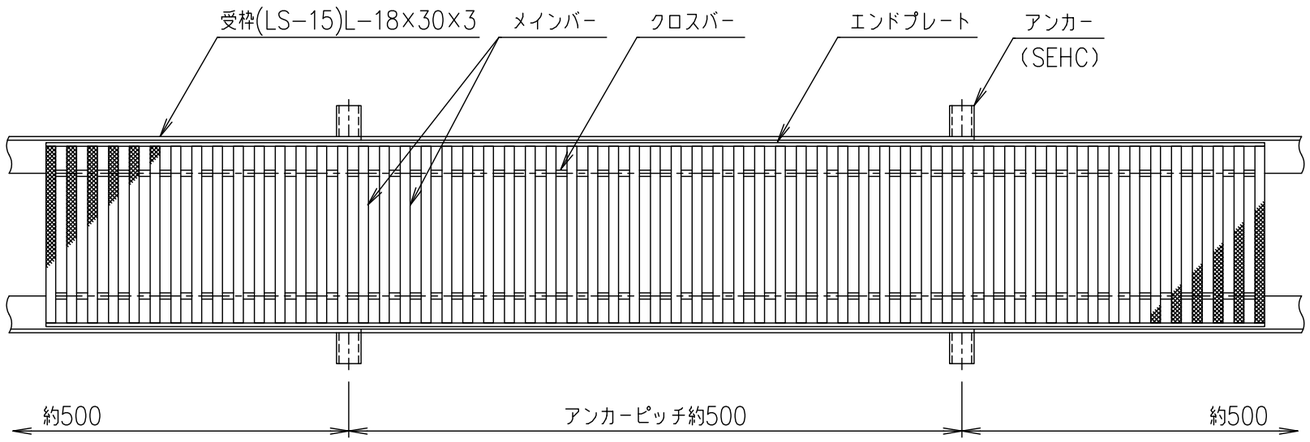

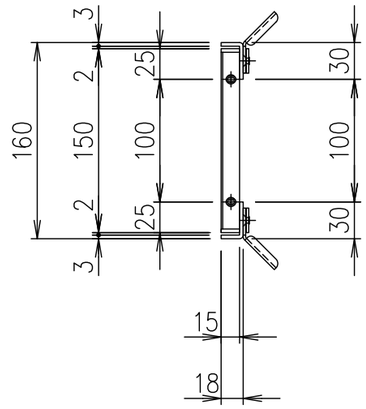

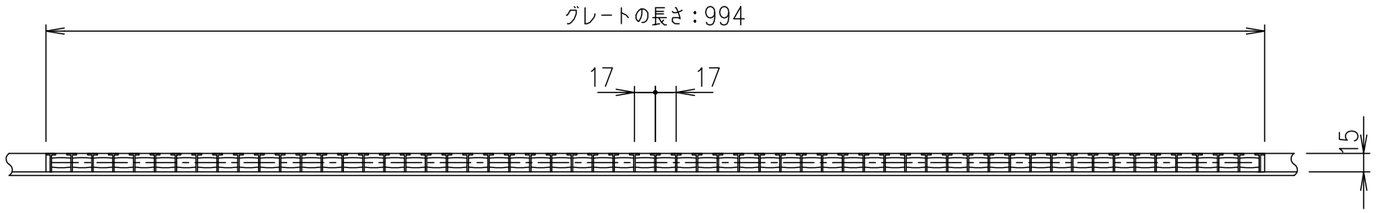

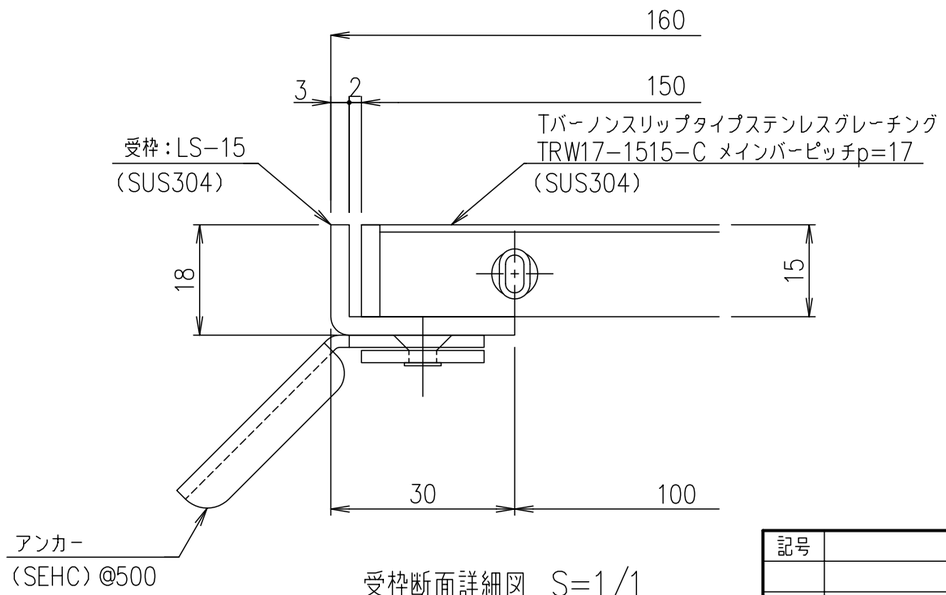

受枠断面詳細図 S=1/1

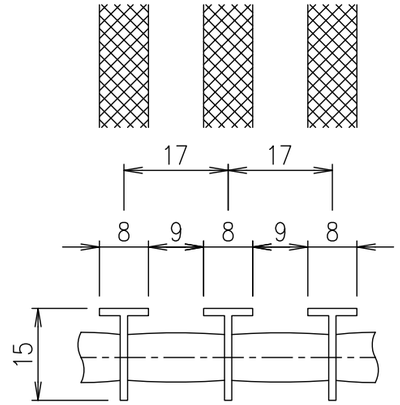

メインバーピッチ詳細図 S=1/1

項番	名称	材質	個数	kg/個	記事
	受　枠	SUS304		2.3	
	ステンレスグレート	SUS304		2.7	

記号	内容	日付	編集
親番			
図歴			

担当	製図	照査	承認
	山本	本木	伊藤

平成　年　月　日

第一機材株式会社

1/5 尺度

三角法

名称：DKC　Tバーステンレスグレーチング
ローレットタイプ　適用荷重：歩道用
TRW17−1515−C（クローズエンド）
メインバーピッチ17mm（スキマ 9mm）受枠:LS

図番：S−E3−06695