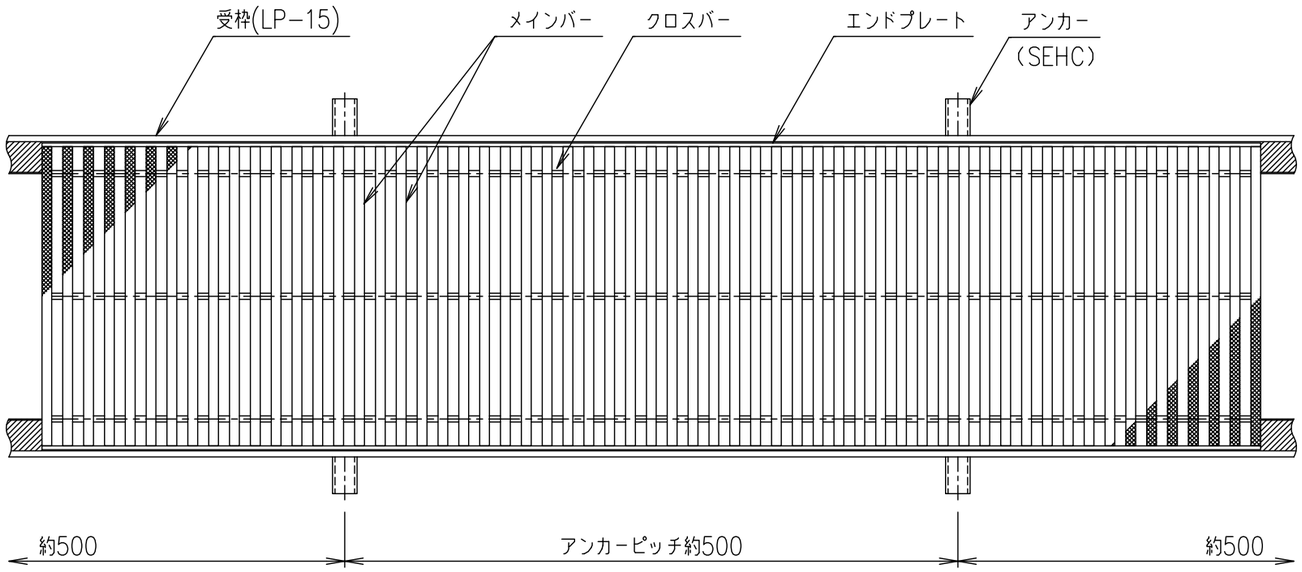

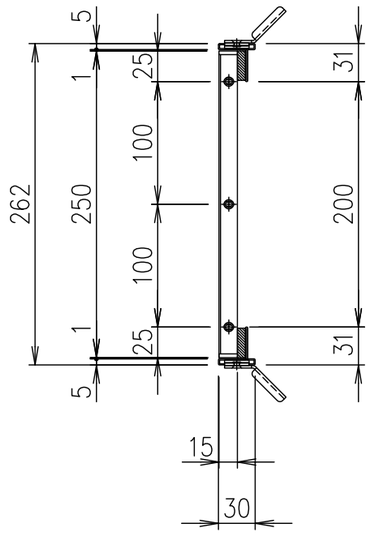

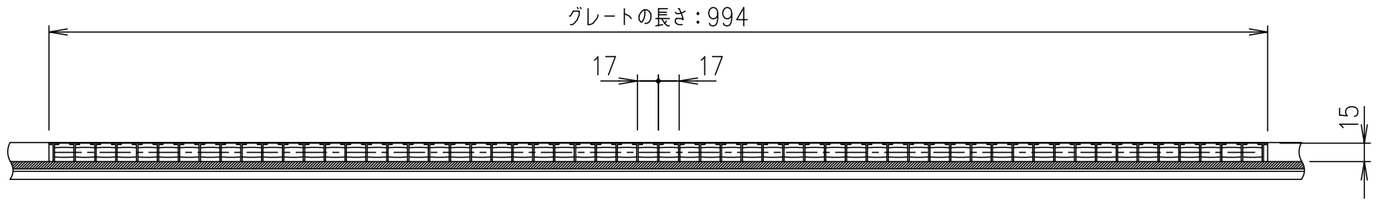

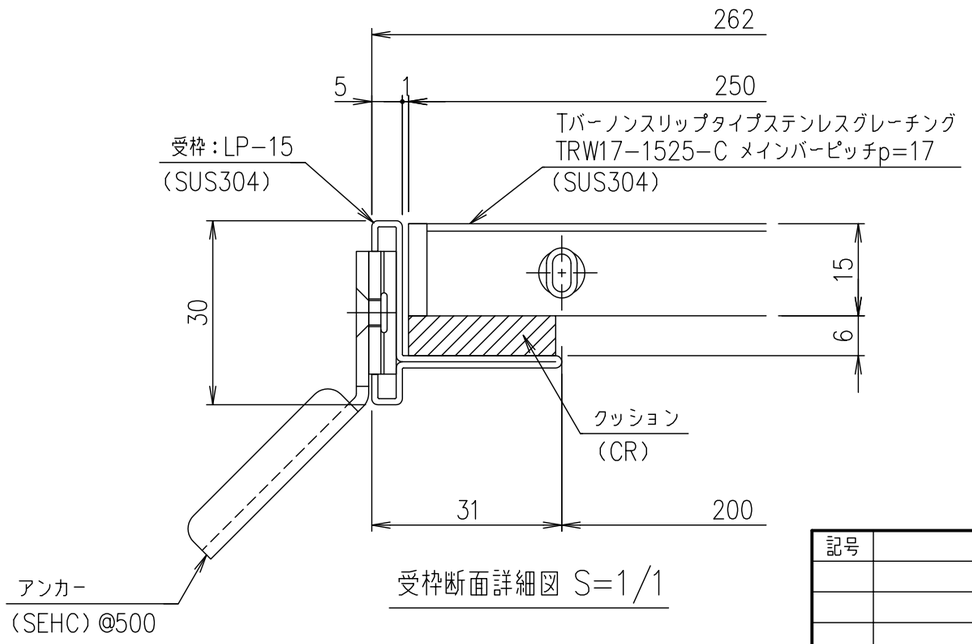

受枠断面詳細図 S=1/1

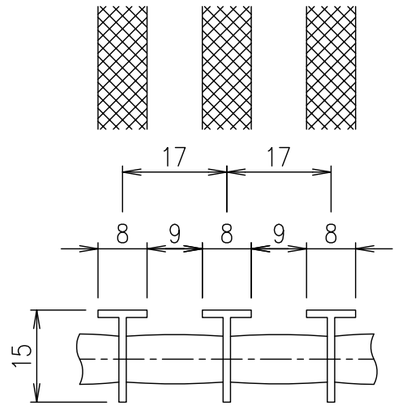

メインバーピッチ詳細図 S=1/1

項番	名称	材質	個数	kg/個	記事
	受　　枠	SUS304		2.0	
	ステンレスグレート	SUS304		4.0	

記号	内容	日付	編集
親番			
図歴			

担当	製図	照査	承認	尺度	名称
	山本	本木	伊藤	1/5	DKC Tバーステンレスグレーチング ローレットタイプ　適用荷重：歩道用 TRW17−1525−C（クローズエンド） メインバーピッチ17mm（スキマ 9mm）受枠:LP
平成　年　月　日				三角法	図番 S−E3−06707

第一機材株式会社