DKC

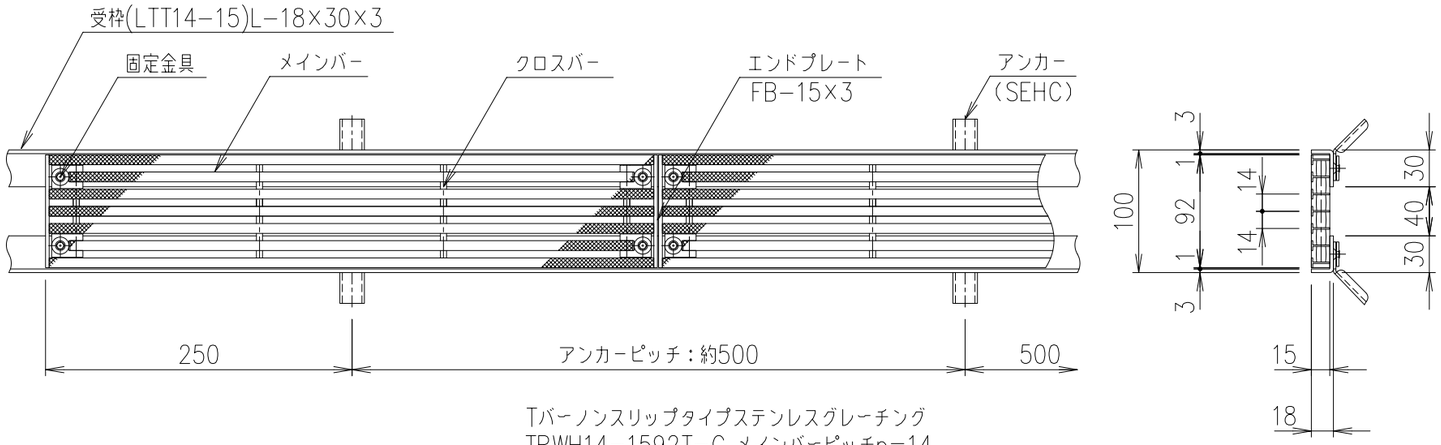

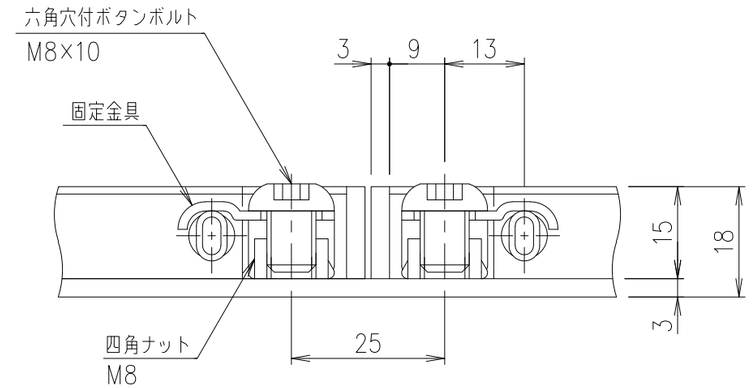

固定部 詳細図 S=1/1

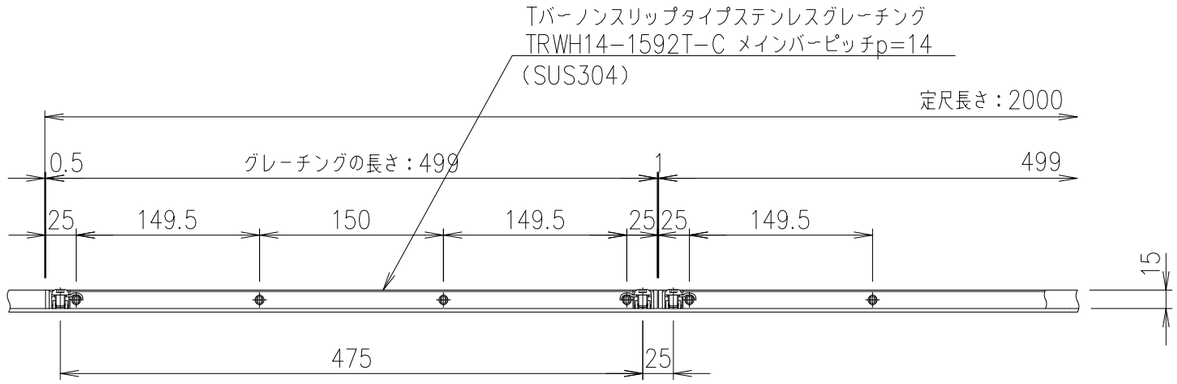

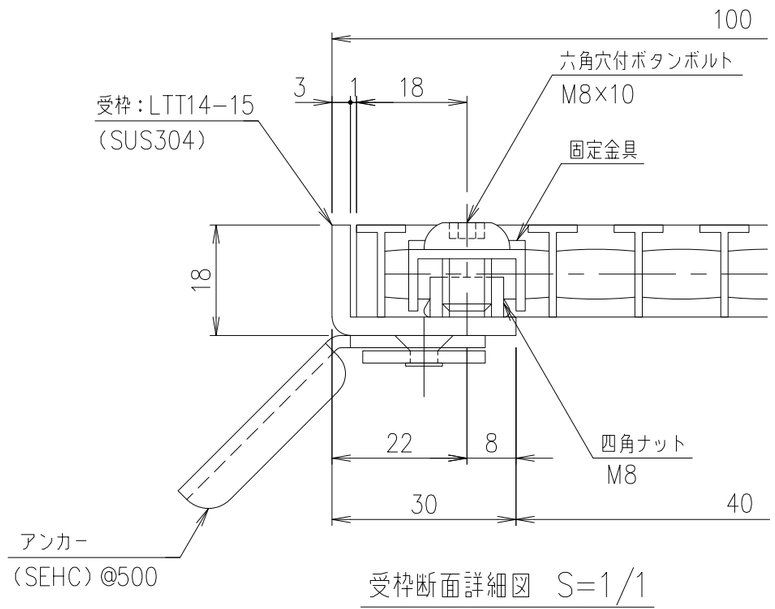

受枠断面詳細図 S=1/1

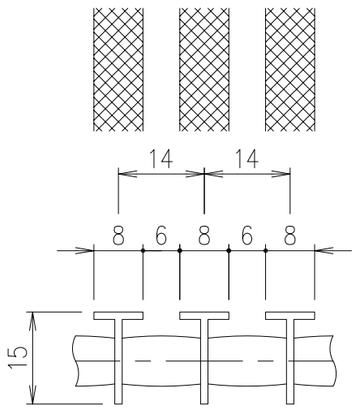

メインバーピッチ詳細図 S=1/1

六角穴付ボタンボルト締め付け工具：六角棒レンチ二面幅寸法 5（別途）

項番	名称	材質	個数	kg/個	記事
	受枠	SUS304		2.3	
	ステンレスグレーチング	SUS304		0.8	

記号	内容	日付	編集
A	ボルト位置訂正	2024.05.09	上野
親番			
図歴			

担当	製図	照査	承認	尺度	名称
	山本	本木	伊藤	1/5	DKC 固定式縦目Tバーステンレスグレーチング ローレットタイプ 適用荷重：歩道用 TRWH14-1592T-C（クローズエンド） メインバーピッチ14mm（スキマ 6mm）
平成 年 月 日				三角法	図番 S-E3-09105A

第一機材株式会社