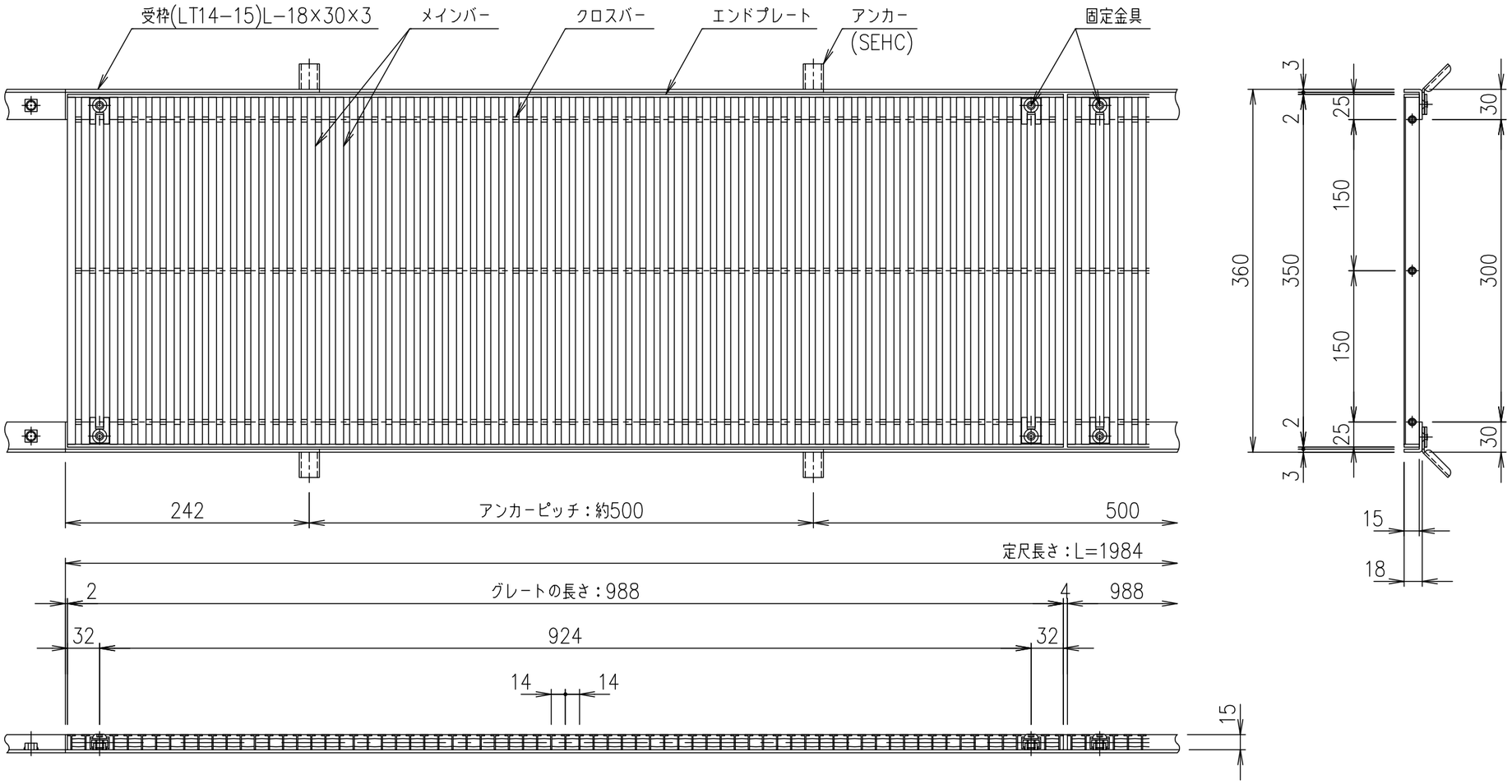

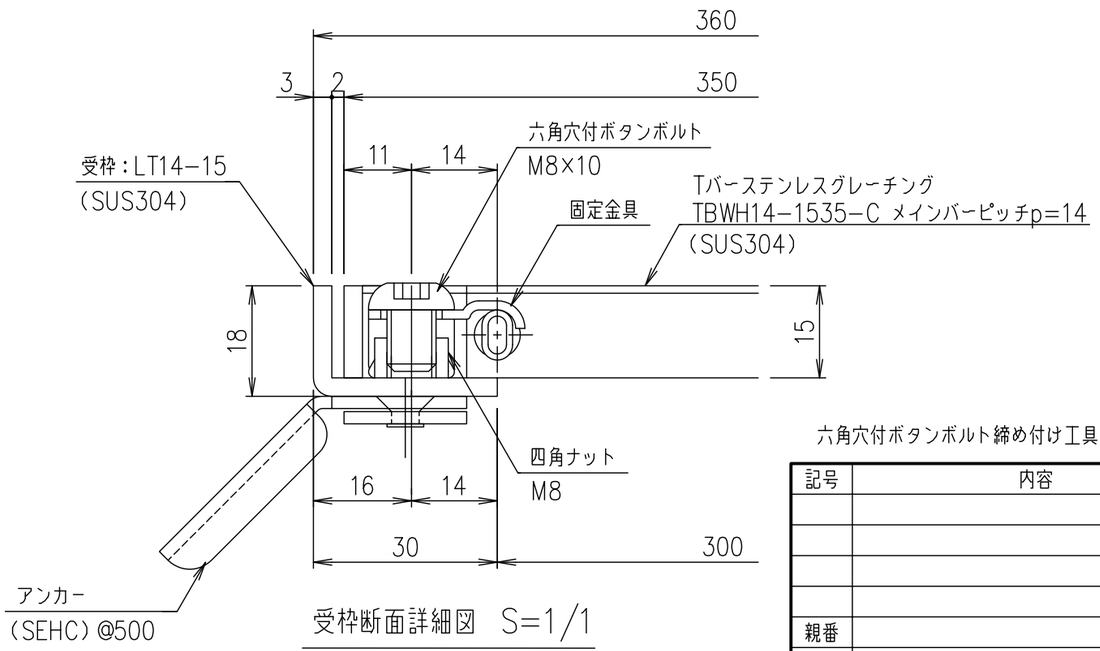

受枠断面詳細図 S=1/1

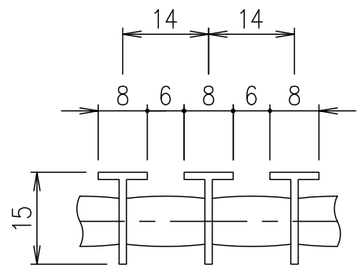

メインバーピッチ詳細図 S=1/1

六角穴付ボタンボルト締め付け工具：六角棒レンチ二面幅寸法 5（別途）

項番	名称	材質	個数	kg/個	記事
	受枠	SUS304		2.3	
	ステンレスグレート	SUS304		6.0	

記号	内容	日付	編集
親番			
図歴			

担当	製図	照査	承認	尺度	名称
	鈴木（ち）	本木	伊藤	1/5	DKC 固定式Tバーステンレスグレーチング ノーマルタイプ 適用荷重：歩道用 TBWH14−1535−C（クローズエンド） メインバーピッチ14mm（スキマ 6mm）
平成 年 月 日				三角法	図番 S−E3−09133

第一機材株式会社