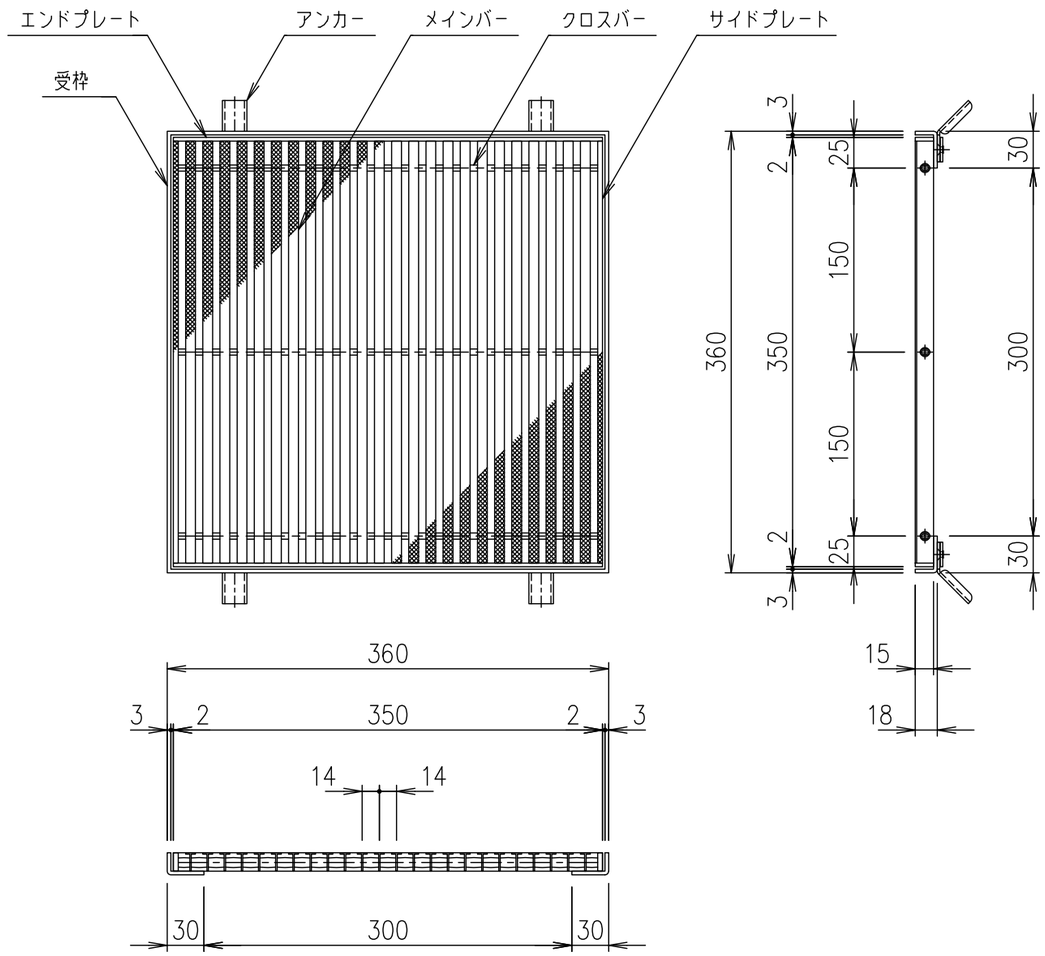

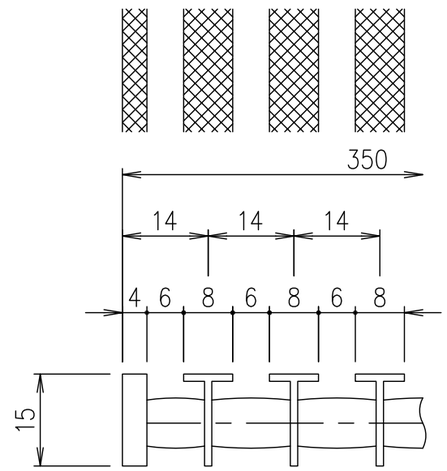

メインバーピッチ詳細

項番	名称	材質	個数	kg／個	記事
	受　　枠	SUS304		1.6 kg/組	
	ステンレスグレート	SUS304		2.4	

記号	内容	日付	編集
親番			
図歴			

担当	製図	照査	承認
	野口	若山	若山

平成　　年　　月　　日

第一機材株式会社

1／5
尺度

三角法

名称：DKC　Tバーステンレスグレーチング
TRWM14−1535−C（クローズエンド）
メインバーピッチ：14mm（スキマ 6mm）、ローレットタイプ
歩道用

図番：S−E3−05817