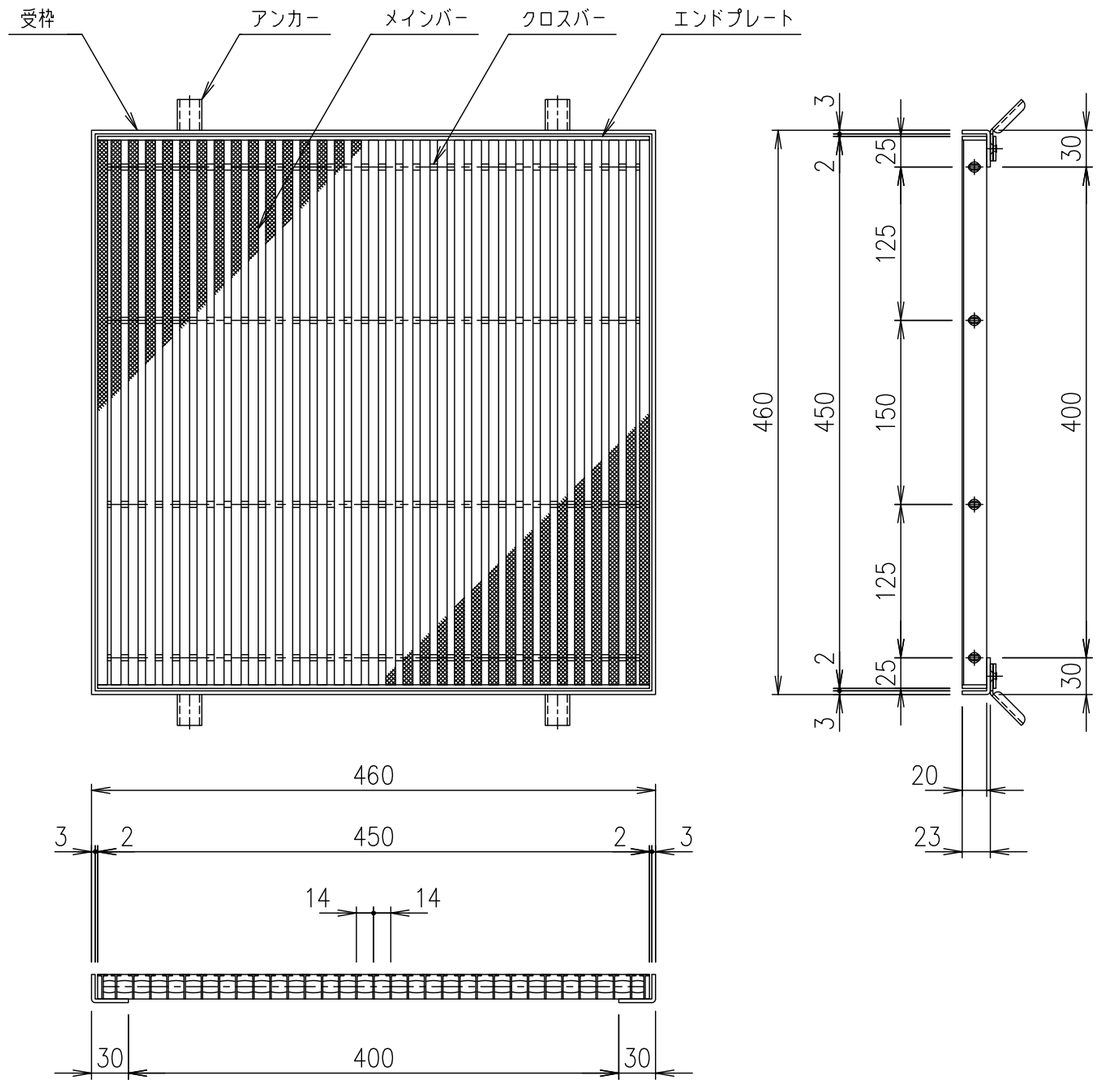

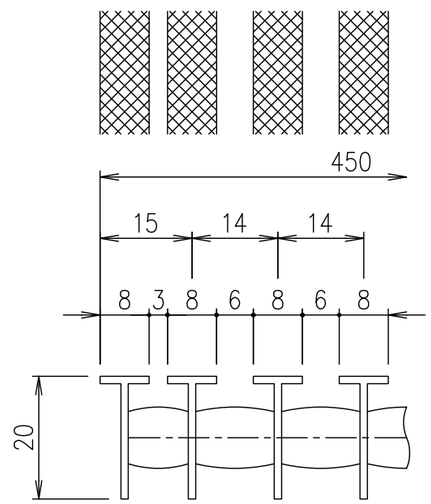

メインバーピッチ詳細

項番	名称	材質	個数	kg／個	記事
	受　　枠	SUS304		2.2 kg/組	
	ステンレスグレート	SUS304		4.5	

記号	内容	日付	編集
親番			
図歴			

担当	製図	照査	承認	尺度	名称
	野口	若山	若山	1／5	DKC　Tバーステンレスグレーチング TRWM14−2045−C（クローズエンド） メインバーピッチ：14mm（スキマ 6mm）、ローレットタイプ 歩道用
平成　年　月　日				三角法	図番 S−E3−05835

第一機材株式会社