おすすめ！グッドデザイン

DGDL40 係り止め連結式 T−20ランクC（T-14（R5））荷重

●割付図（標準受枠）

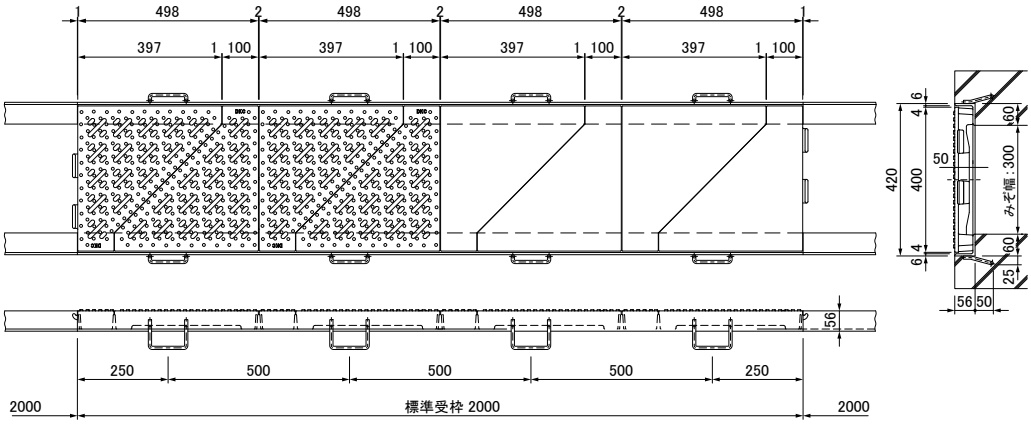

●割付図（エンド受枠）

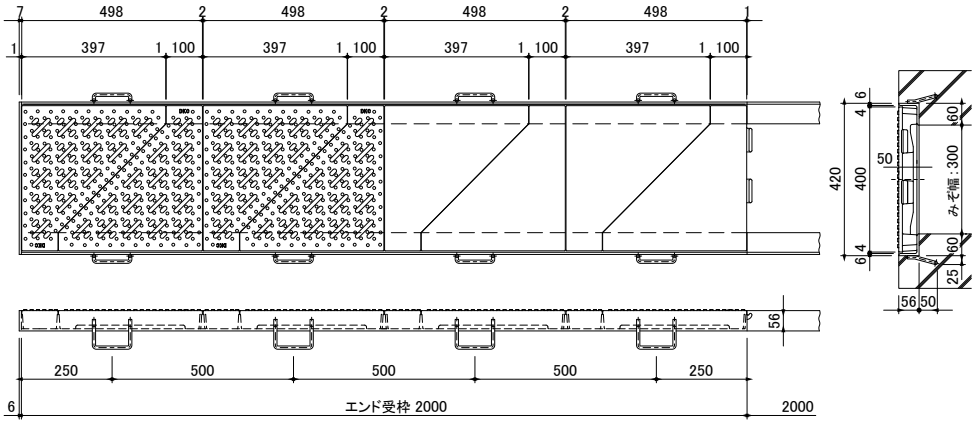

●部品表

No.	部品名	材質	備考
①	みぞ蓋	FCD500	樹脂系塗料塗装
②	受枠	SS400	

●特　長

係り止め連結式の3点支持デルタグレート

- 3点支持構造のため、跳ね上がりやガタツキが少ない。
- 蓋表面の突起形状により、排水効果・ノンスリップ効果を高めています。（BPN値40程度）
- 連結式構造のため、盗難防止効果があります。

注）「滑りにくい」仕様ですが、もしものスリップ事故や転倒事故には充分注意してください。

車イスのキャスターが落ちません

- みぞ蓋のスキマは、10㎜の中目です。

●開口寸法

排水開口率約 14.4%

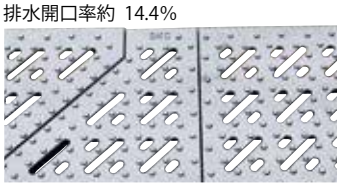

●オプション部品

取手 *MF-1*

（2本使用）

●共通寸法表

みぞ幅 ㎜	デルタグレート（DGDL） みぞ蓋 幅 ㎜	リブ高さ ㎜	型式	質量 kg/枚	通し受枠（定尺長さ2000㎜） 型式	アングル寸法	質量 kg/m組	T荷重（総重量）
300	400	50	DGDL40	10.5	GSL-56D	L-56×60×6	11.3	T−20ランクC
			DGDL40エンド蓋	10.3	GSL-56DE		12.3	T−14（R5）注）

注）T−14（R5）について

T荷重	総荷重	載荷板寸法	後輪一輪荷重		衝撃係数
T-14（R5）	20,000kgf	200×500㎜	54.92kN	（5,600kgf）	0

●アングル受枠 断面詳細図

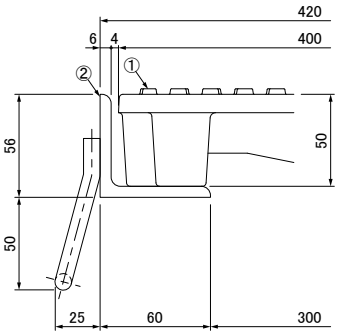

●長さ1000㎜を例とした敷込み要領

1.エンド蓋をセット

2.斜辺部係り止め同士を角度をつけて合わせる

3.合わせた状態からそのまま下げる

4.直角部係り止め同士を角度をつけて合わせる

5.合わせた状態からそのまま下げる

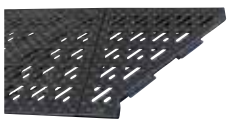

6.斜辺部係り止め同士を角度をつけて合わせる（2.同様）

7.合わせた状態からそのまま下げ敷込み完了（前の蓋を持ち上げ気味にすると敷き易い）

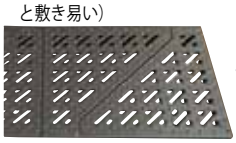

●嵩上型受枠も製作可能です。

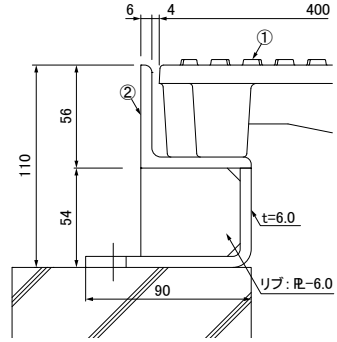

枠：SS400 溶融亜鉛めっき