DKC

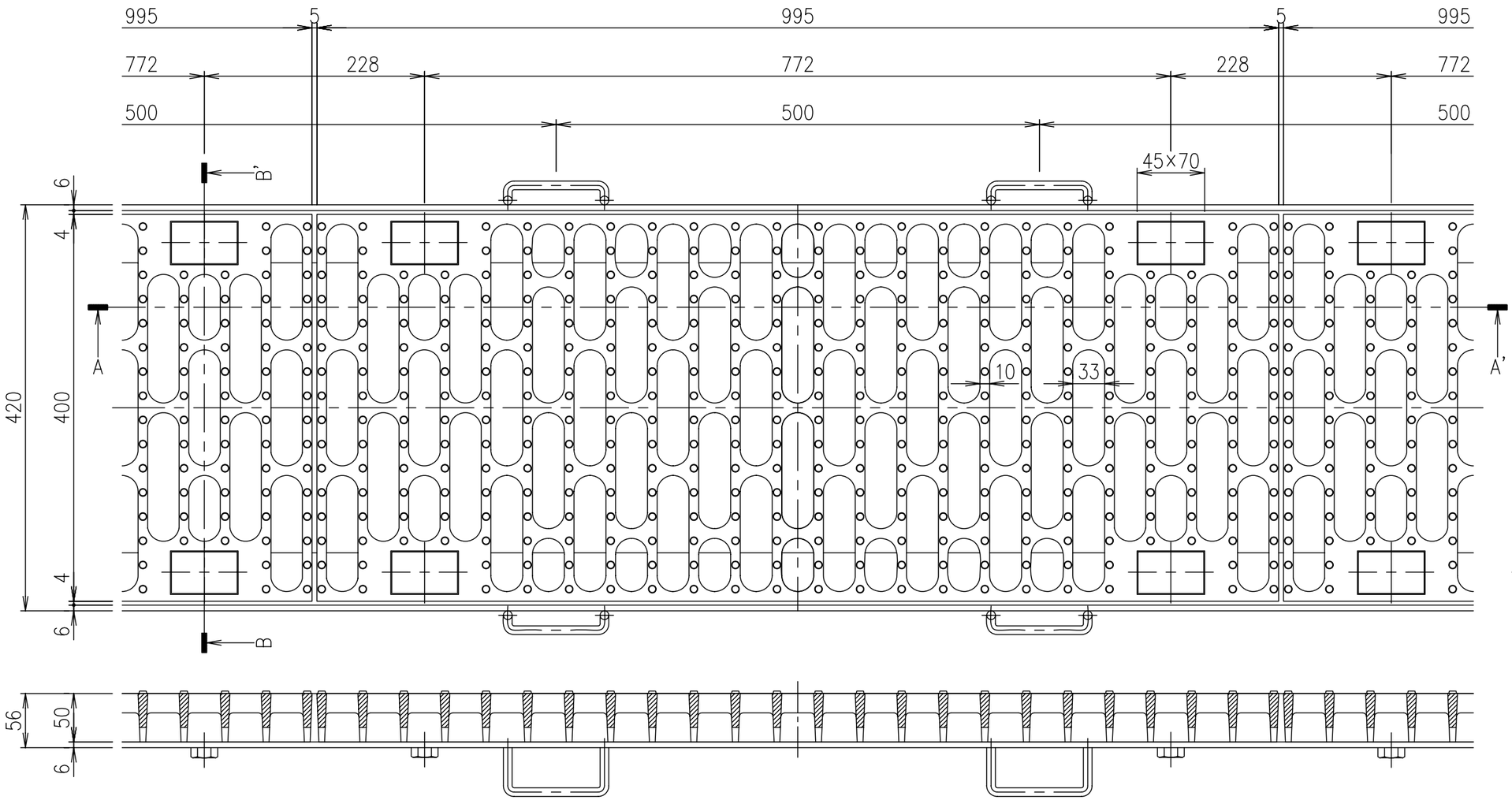

A−A'

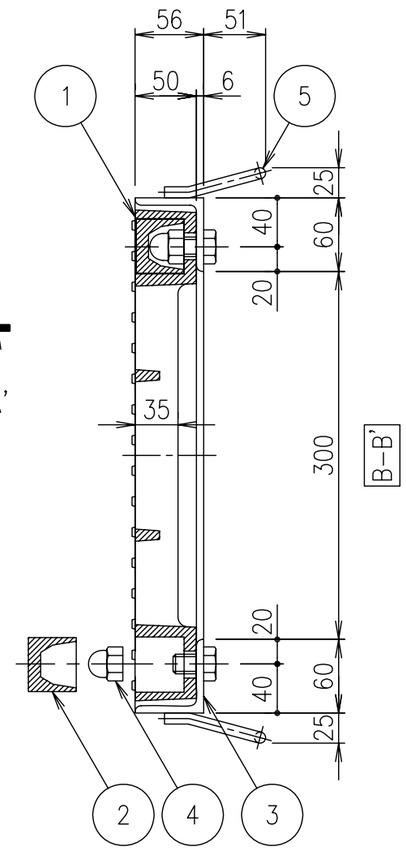

B−B'

項番	名称	材質	個数	kg／個	記事
5	アンカー	SS400			樹脂系塗料塗装
4	六角袋ナット：M16	SS400			
3	受　枠	SS400			樹脂系塗料塗装
2	ゴムキャップ	CR			黒色
1	グレーチング	FCD600		38	樹脂系塗料塗装

受枠質量：12.1kg/m組

内容	日付	編集
A：耐荷重訂正	H20.4.16	伊藤

担当	製図	照査	承認
	菅原	本木	新出谷

平成　年　月　日

第一機材株式会社

1／5
尺度

三角法

名称：CR型ダクタイルグレーチング
耐荷重条件：T−20ﾗﾝｸc
CRG−2540（受枠付）

図番：L−E3−00320A