DKC

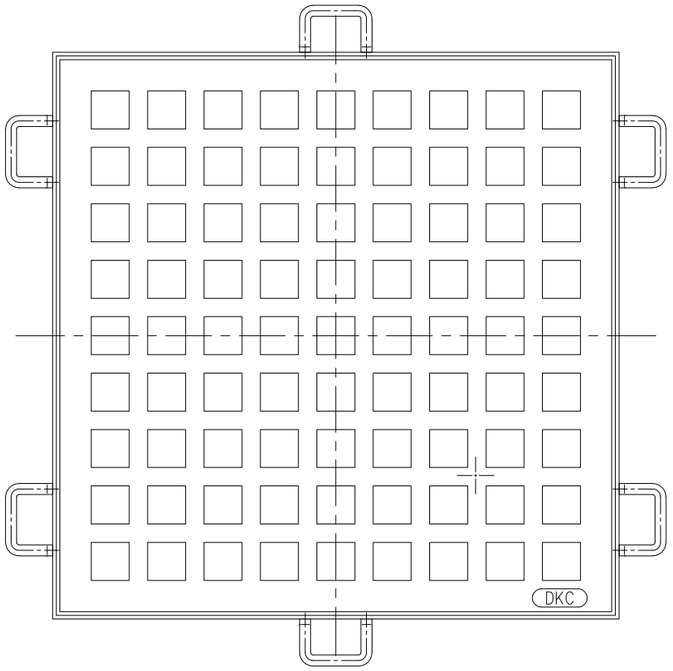

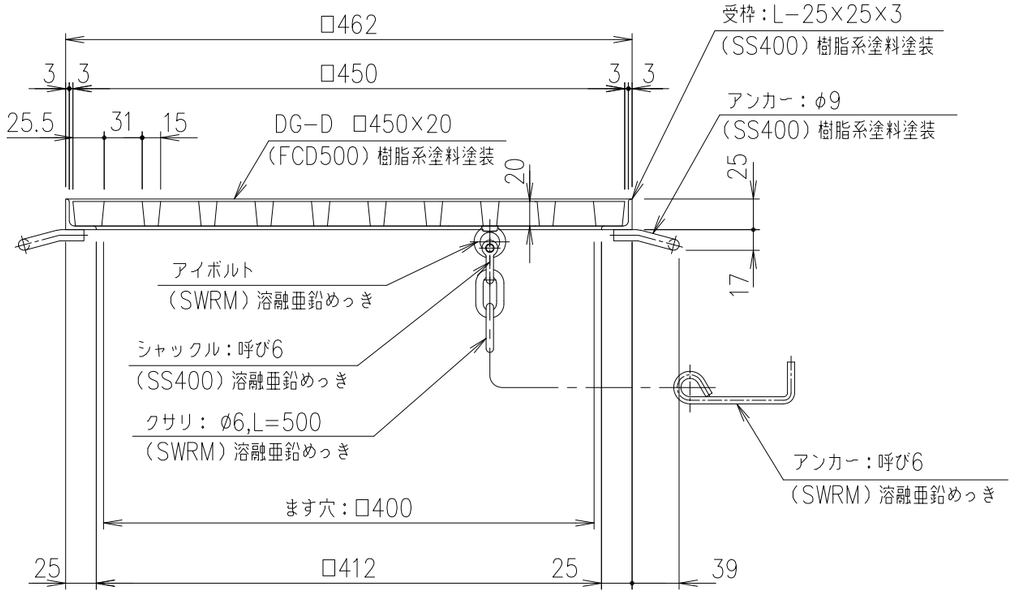

項番	名称	材質	個数	kg/個	記事
	アンカー	SS400			樹脂系塗料塗装
	受枠	SS400		2.4	樹脂系塗料塗装
	格子蓋	FCD500		16.5	樹脂系塗料塗装

記号	内容	日付	編集
A	クサリ、アンカー向きの変更	H27.8.3	鳥澤
親番			
図歴			

耐荷重
T-6

担当	製図	照査	承認	尺度	名称
	成田	本木	新出谷	1/5	DKC ダクタイル鋳鉄製格子蓋 DG-D □450×20 受枠・クサリ付
平成 年 月 日				三角法	図番 L-E3-00472A

第一機材株式会社