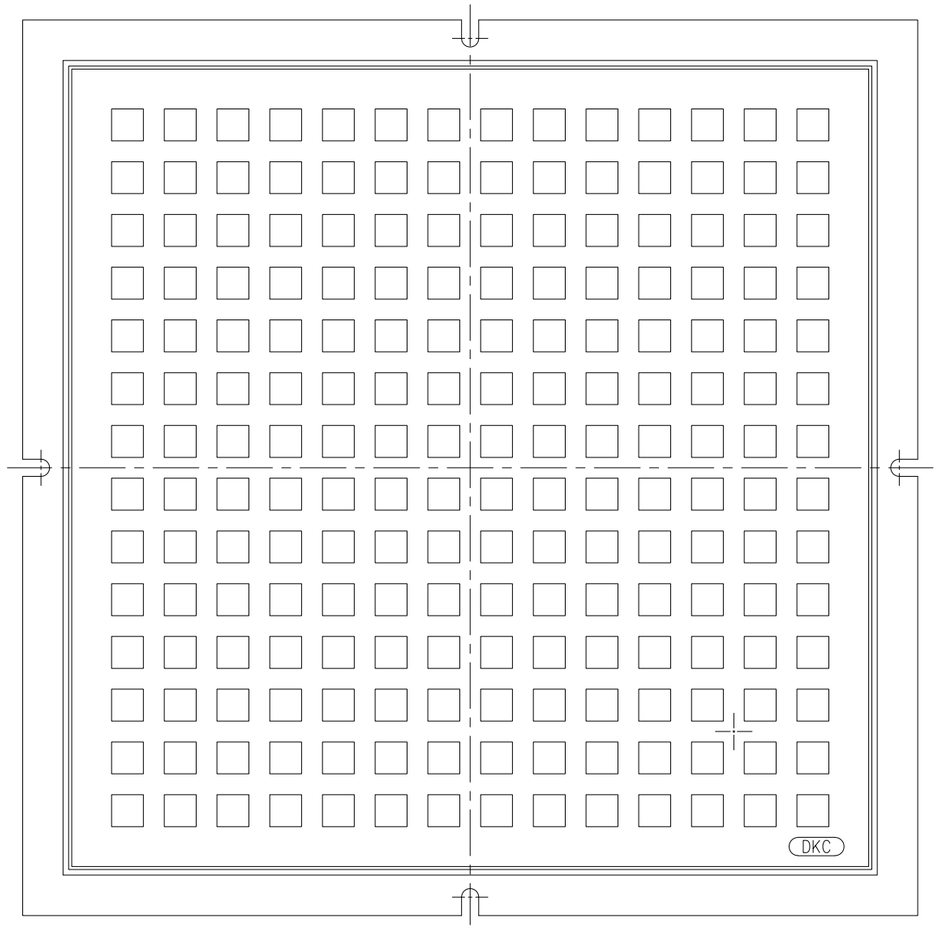

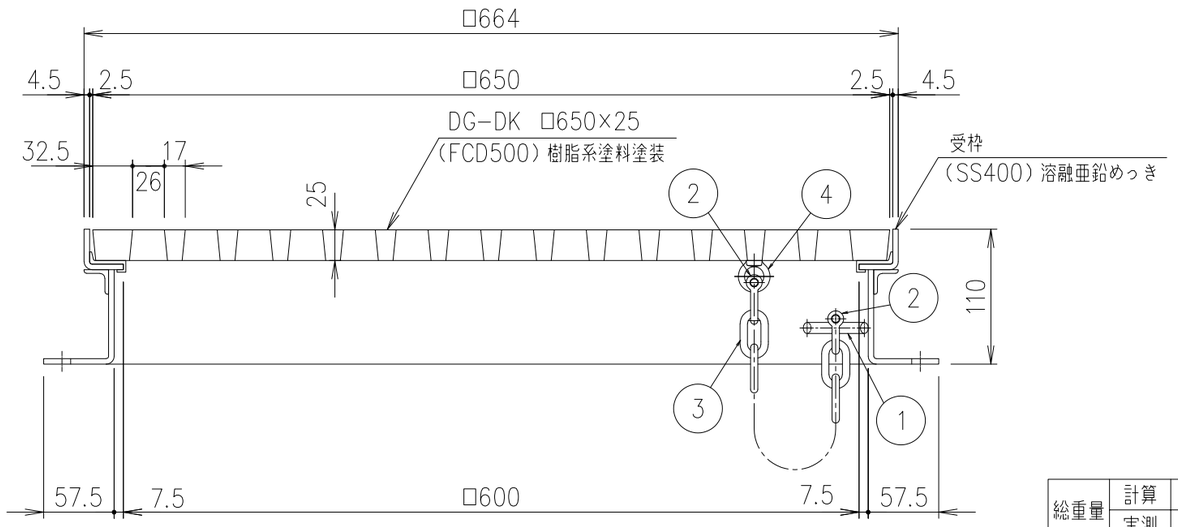

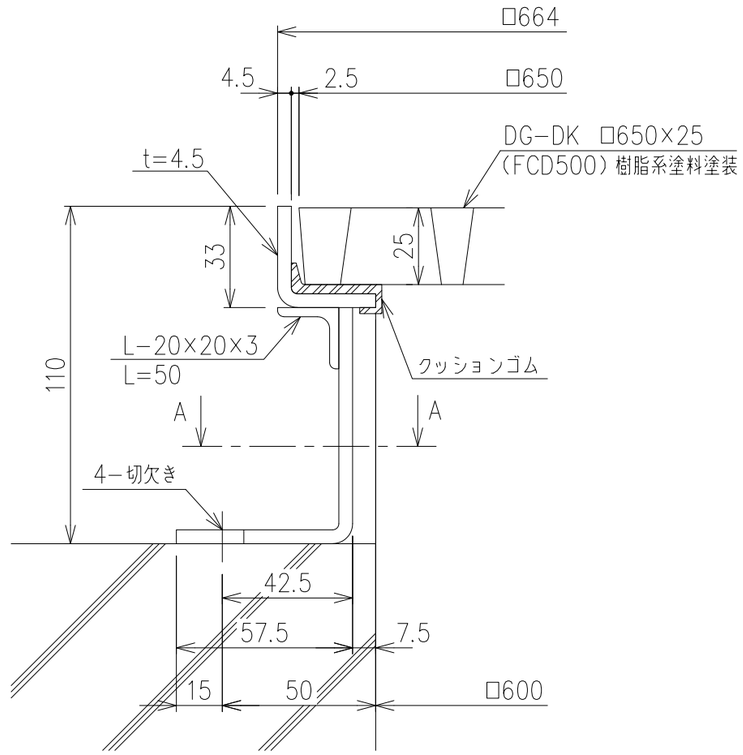

断面詳細図 S=1/2

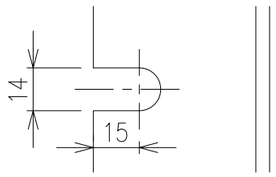

(A-A) 切欠き部断面詳細図 S=1/2

項番	名称	材質	個数	kg/個	記事
	受枠	SS400		17.8	溶融亜鉛めっき
	格子蓋	FCD500		47.1	樹脂系塗料塗装

項番	部品名	材質	表面処理
4	アイボルト	SWRM	溶融亜鉛めっき
3	クサリ：ø6 L=500	SWRM	
2	シャックル：呼び6	SS400	
1	丸棒：ø9	SR235	

耐荷重
T-6

総重量		
計算		
実測		

訂正			
A	受枠仕様変更	2016.2.1	鳥澤
B	クサリ取付仕様変更	2020.11.16	相澤

製図	照査	承認
鳥澤	野口	野口

年 月 日

第一機材株式会社

尺度 1/5

三角法

名称: DKC ダクタイル鋳鉄製格子蓋 DG-DK □650×25 カラー舗装用受枠・クサリ付 (DF65-25)

図番: L-E3-01586B