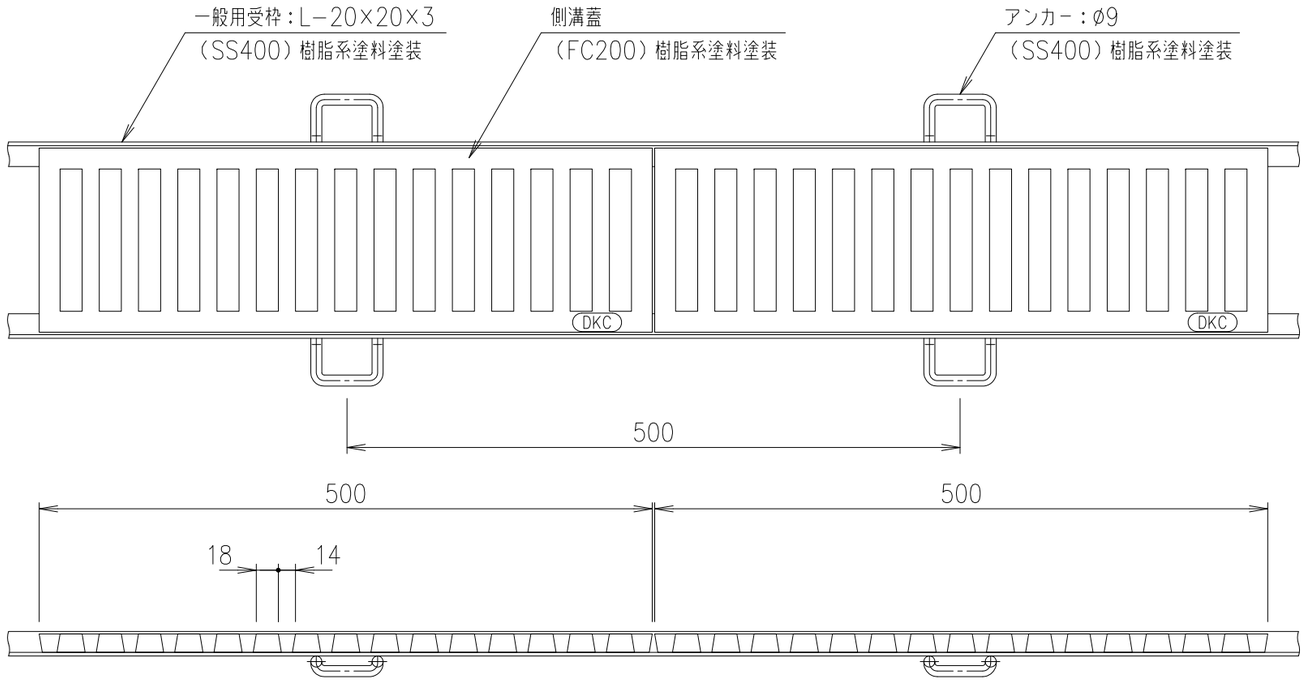

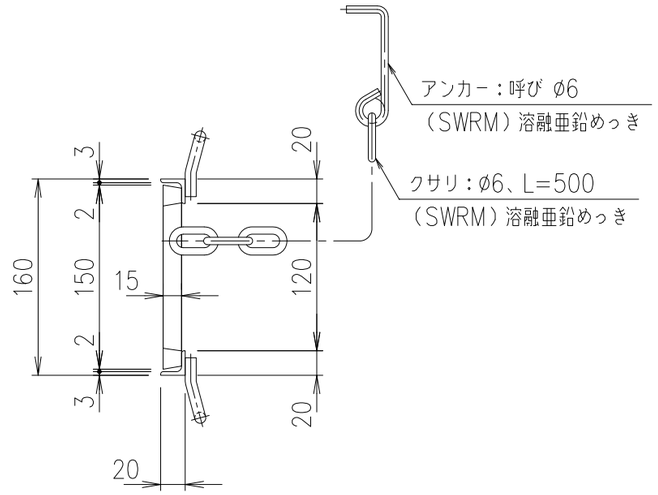

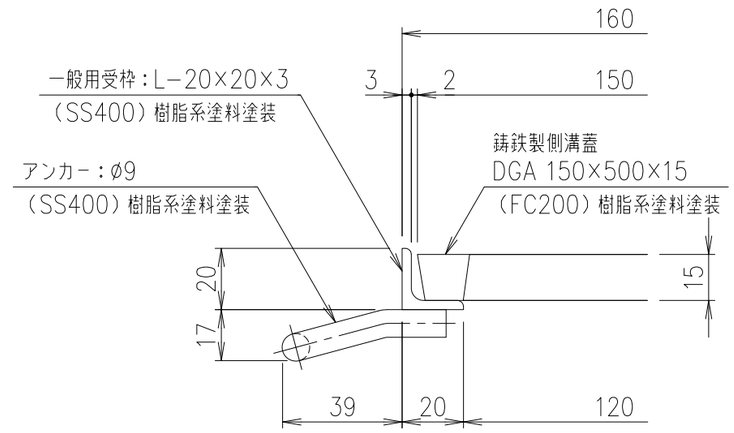

受枠 断面詳細図 S=1/2

項番	名称	材質	個数	kg／個	記事
	アンカー	SS400			樹脂系塗料塗装
	一般用受枠	SS400		2.1 kg/m組	樹脂系塗料塗装
	側 溝 蓋	FC200		4.5	樹脂系塗料塗装

記号	内容	日付	編集
親番			
図歴			

担当	製図	照査	承認
	野口	千葉	金子

平成 年 月 日

第一機材株式会社

1／5 尺度

三角法

名称：DKC 鋳鉄製 側溝蓋
DGA 150×500×15 クサリ付
T−2荷重

図番：L−E3−01430