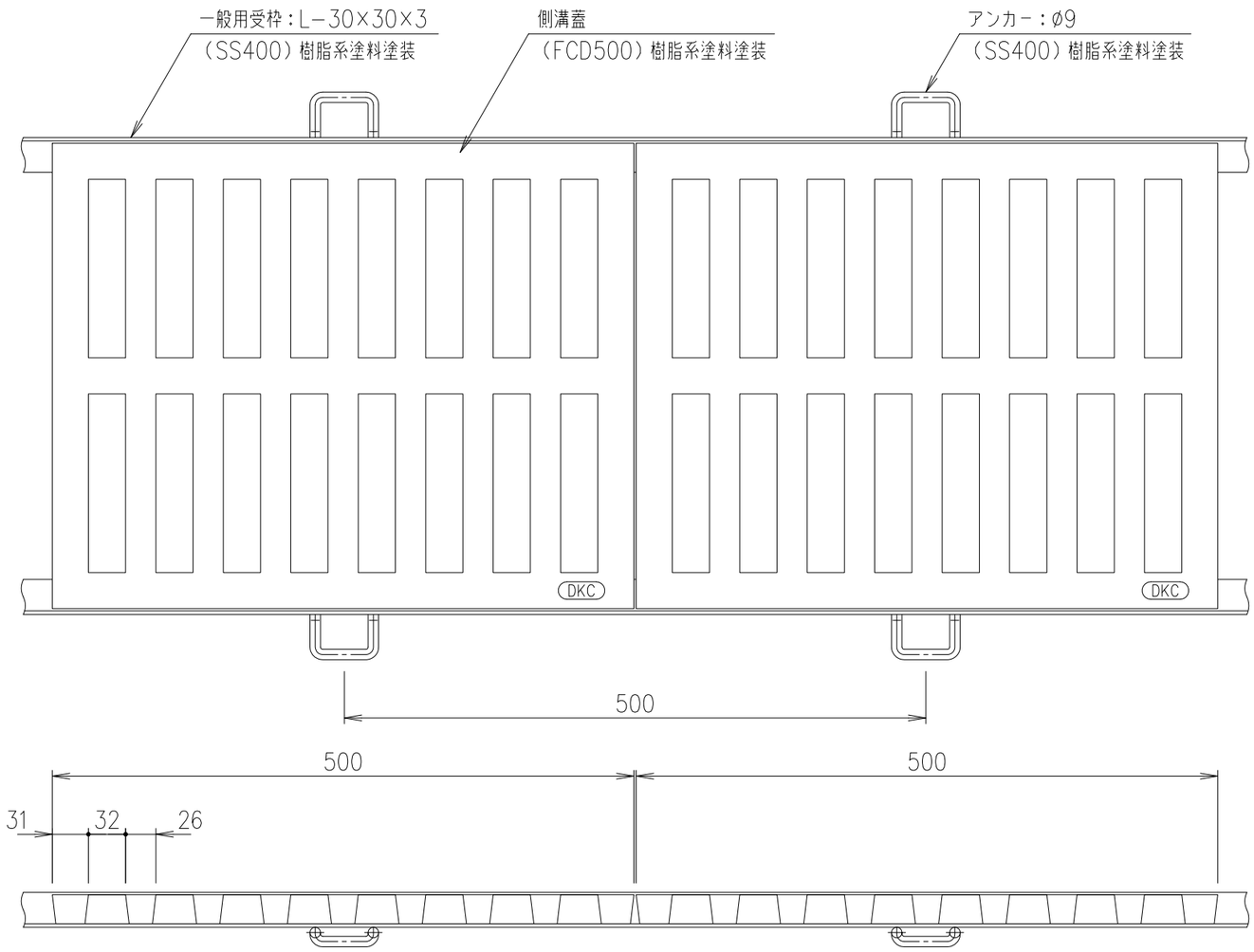


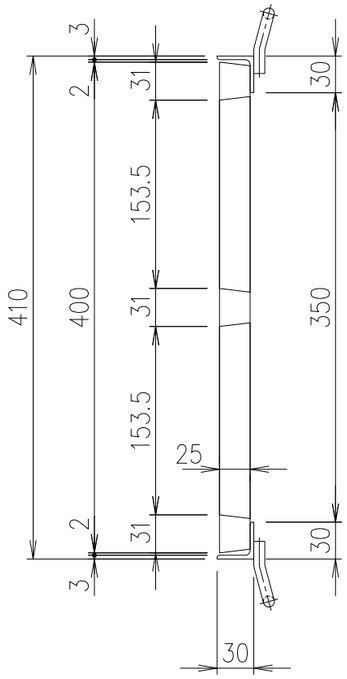


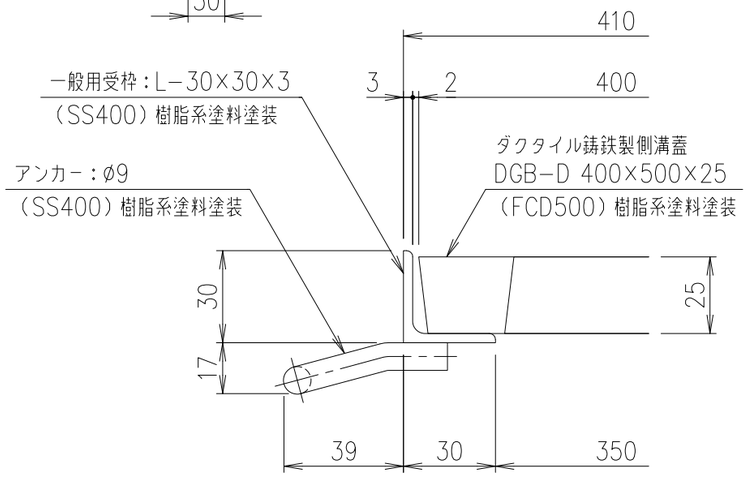


受枠 断面詳細図 S=1/2

| 項番 | 名称 | 材質 | 個数 | kg／個 | 記事 |
|---|---|---|---|---|---|
| | アンカー | SS400 | | | 樹脂系塗料塗装 |
| | 一般用受枠 | SS400 | | 3.2 kg/m組 | 樹脂系塗料塗装 |
| | 側　溝　蓋 | FCD500 | | 20.2 | 樹脂系塗料塗装 |

| 記号 | 内容 | 日付 | 編集 |
|---|---|---|---|
| | | | |
| | | | |
| | | | |
| | | | |
| 親番 | | | |
| 図歴 | | | |

| 担当 | 製図 | 照査 | 承認 | 尺度 | 名称 |
|---|---|---|---|---|---|
| | 野口 | 千葉 | 金子 | 1/5 | DKC ダクタイル鋳鉄製 側溝蓋<br>DGB−D 400×500×25 T−8荷重<br>受枠付 |
| 平成　年　月　日 | | | | | |
| 第一機材株式会社 | | | | 三角法 | 図番 L−E3−01493 |