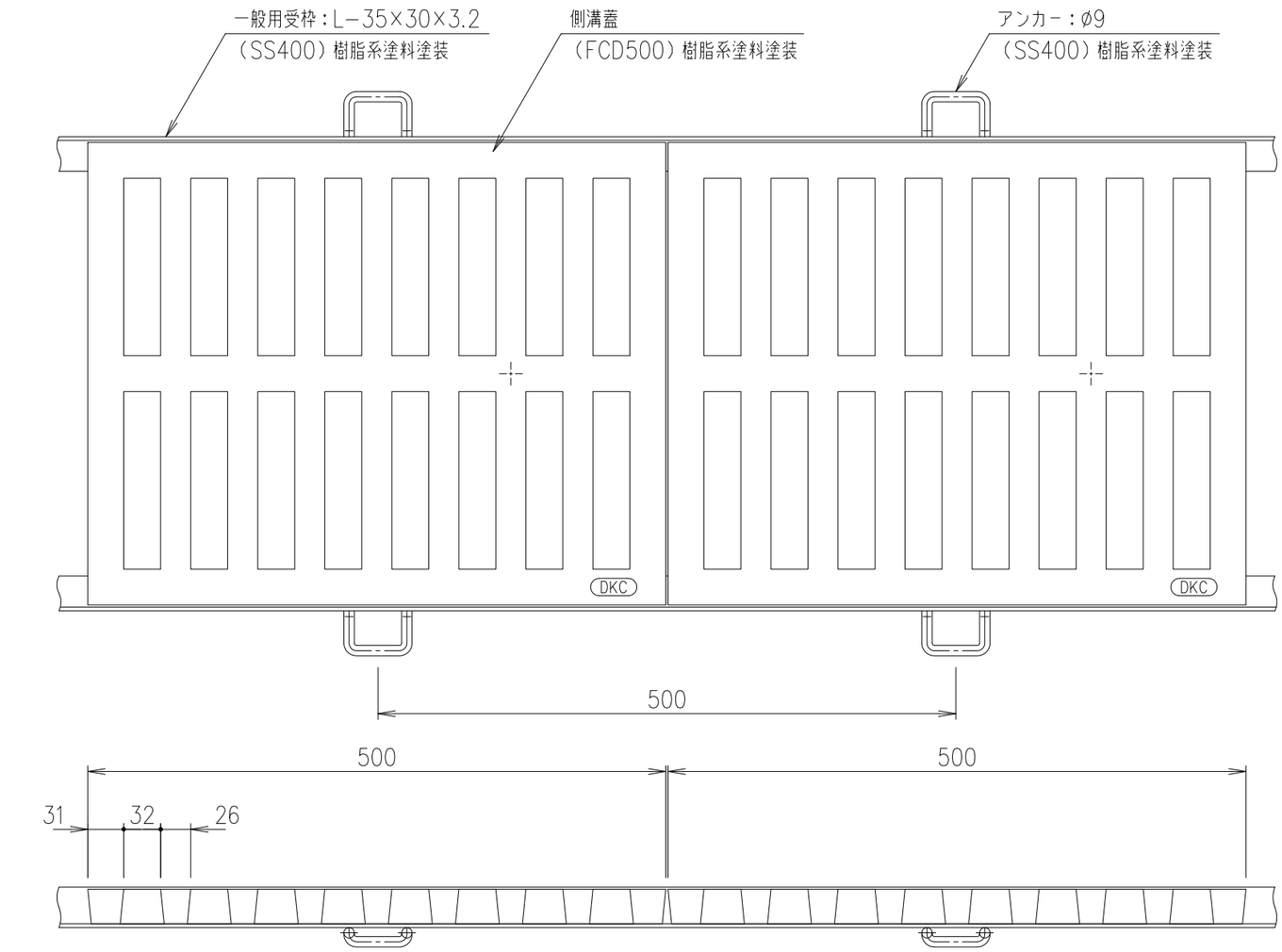


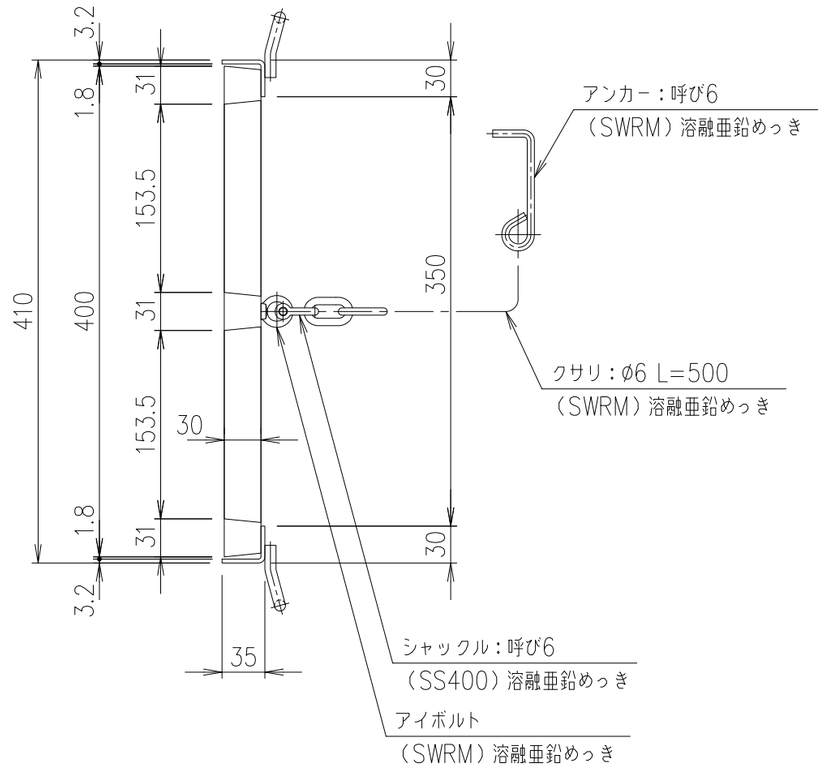


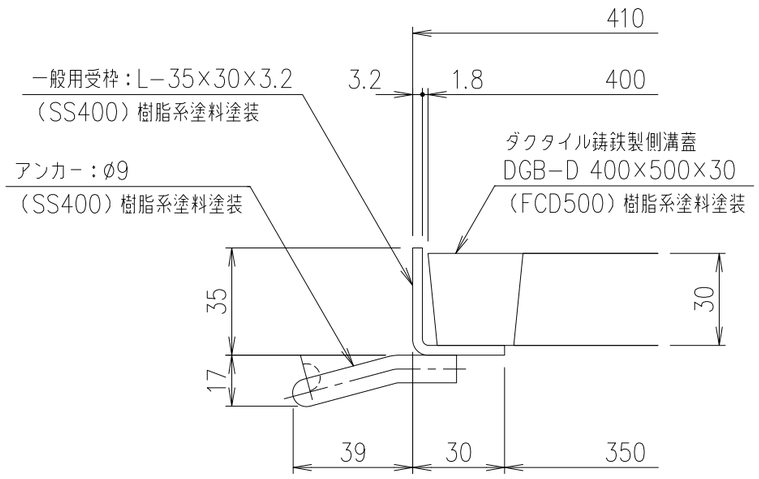


受枠 断面詳細図 S=1/2

| 項番 | 名称 | 材質 | 個数 | kg／個 | 記事 |
|---|---|---|---|---|---|
| | アンカー | SS400 | | | 樹脂系塗料塗装 |
| | 一般用受枠 | SS400 | | 3.5 kg/m組 | 樹脂系塗料塗装 |
| | 側 溝 蓋 | FCD500 | | 23.5 | 樹脂系塗料塗装 |

| 記号 | 内容 | 日付 | 編集 |
|---|---|---|---|
| | | | |
| | | | |
| | | | |
| | | | |
| 親番 | | | |
| 図歴 | | | |

| 担当 | 製図 | 照査 | 承認 |
|---|---|---|---|
| | 野口 | 千葉 | 金子 |

平成 年 月 日

第一機材株式会社

1／5 尺度

三角法

名称：DKC ダクタイル鋳鉄製 側溝蓋
DGB−D 400×500×30 T−20 ランクC荷重
受枠・クサリ付

図番：L−E3−01496