DKC

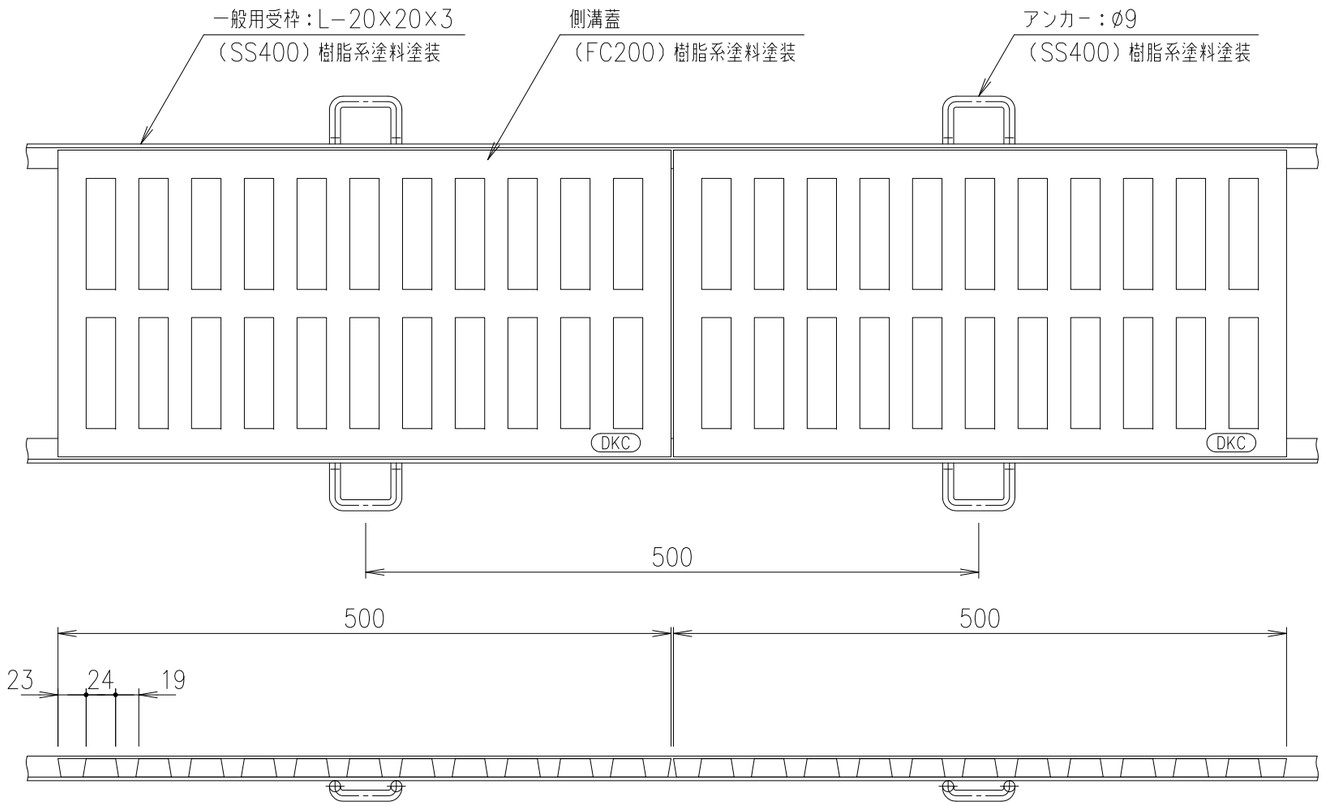


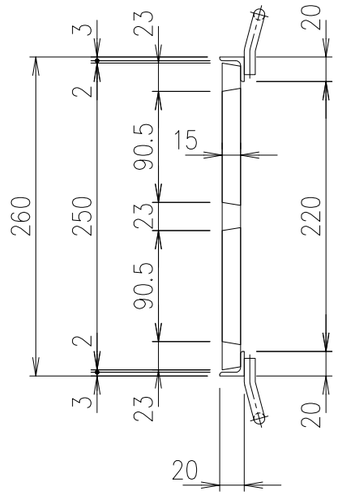


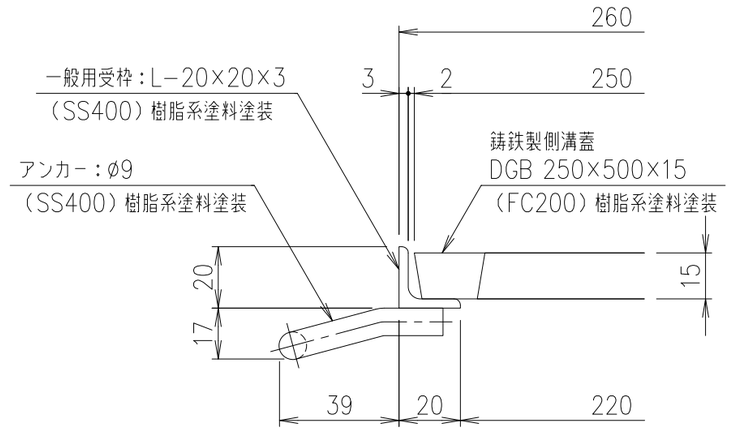


受枠 断面詳細図 S=1/2

| 項番 | 名称 | 材質 | 個数 | kg／個 | 記事 |
|---|---|---|---|---|---|
| | アンカー | SS400 | | | 樹脂系塗料塗装 |
| | 一般用受枠 | SS400 | | 2.1 kg/m組 | 樹脂系塗料塗装 |
| | 側 溝 蓋 | FC200 | | 7.6 | 樹脂系塗料塗装 |

| 記号 | 内容 | 日付 | 編集 |
|---|---|---|---|
| | | | |
| | | | |
| | | | |
| | | | |
| 親番 | | | |
| 図歴 | | | |

| 担当 | 製図 | 照査 | 承認 | 尺度 | 名称 |
|---|---|---|---|---|---|
| | 野口 | 千葉 | 金子 | 1/5 | DKC 鋳鉄製 側溝蓋<br>DGB 250×500×15 T−2荷重<br>受枠付 |
| 平成 年 月 日 | | | | | |
| 第一機材株式会社 | | | | 三角法 | 図番 L−E3−01445 |