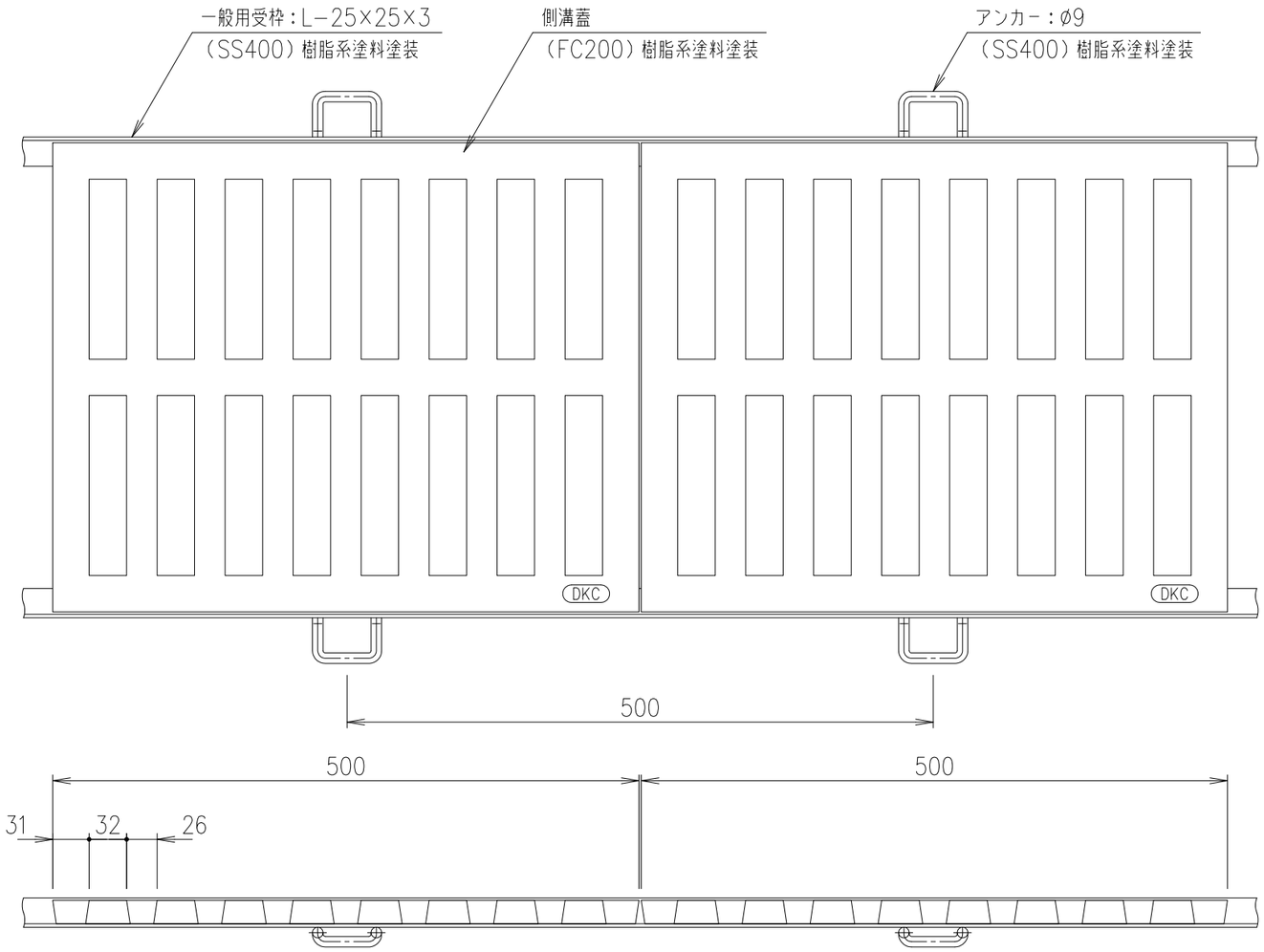

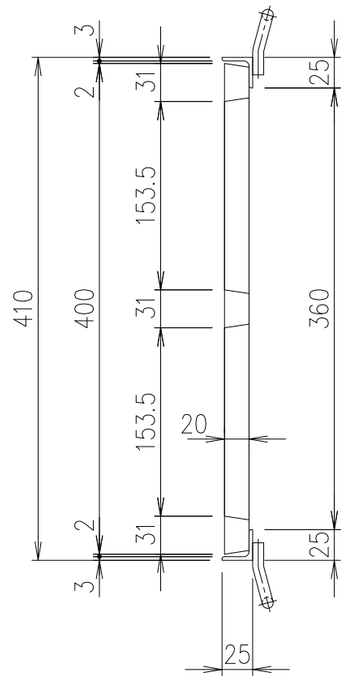

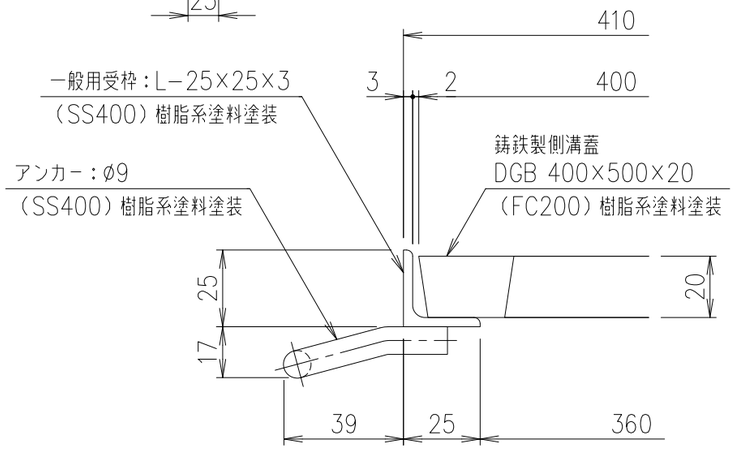

受枠 断面詳細図 S=1/2

項番	名称	材質	個数	kg／個	記事
	アンカー	SS400			樹脂系塗料塗装
	一般用受枠	SS400		2.5 kg/m組	樹脂系塗料塗装
	側　溝　蓋	FC200		16.1	樹脂系塗料塗装

記号	内容	日付	編集
親番			
図歴			

担当	製図	照査	承認	尺度	名称	DKC　鋳鉄製　側溝蓋
	野口	千葉	金子	1/5		DGB 400×500×20　T−2荷重 受枠付
平成　年　月　日						
第一機材株式会社				三角法	図番	L−E3−01471