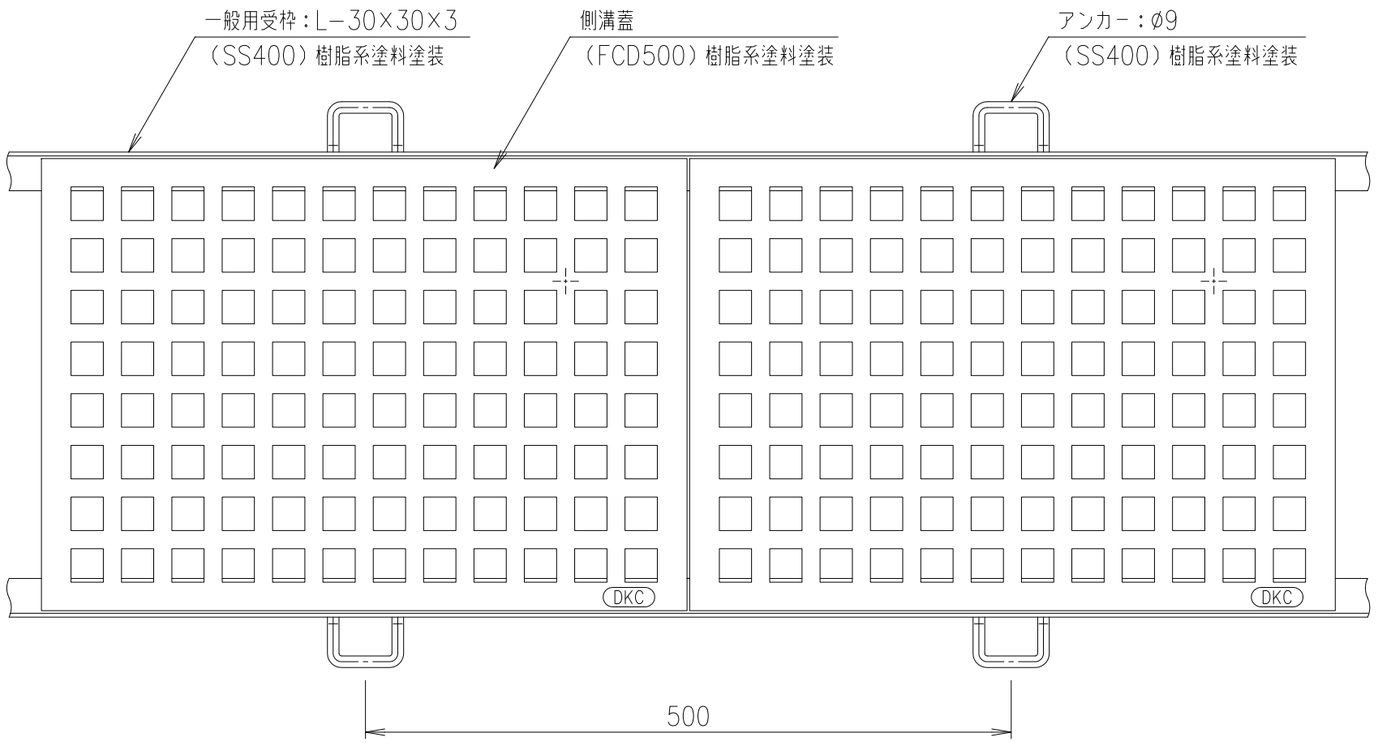

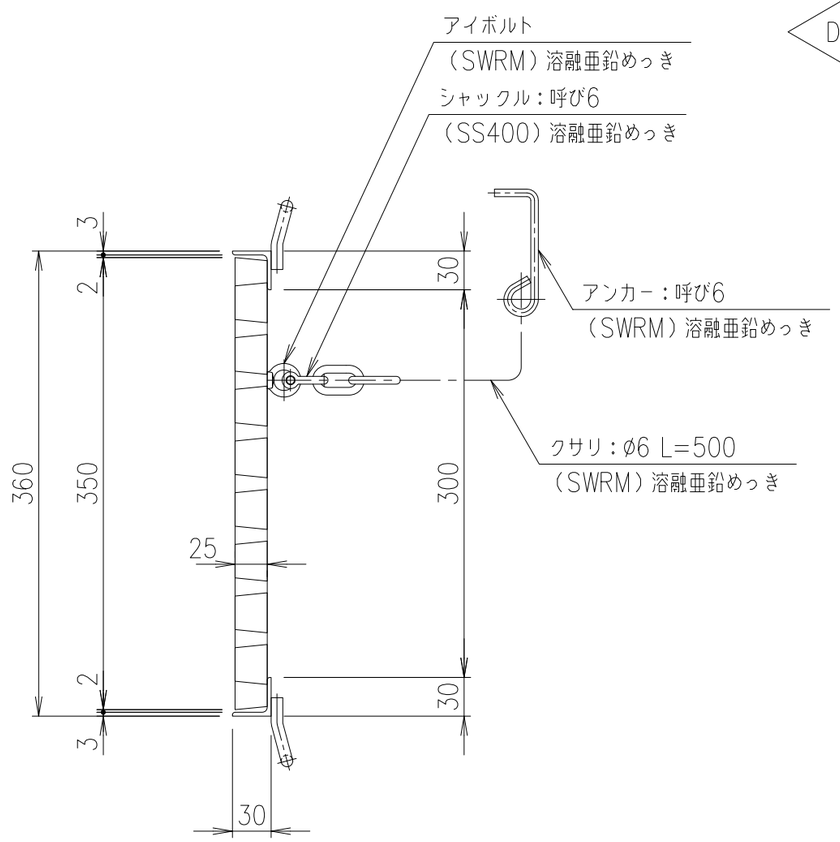

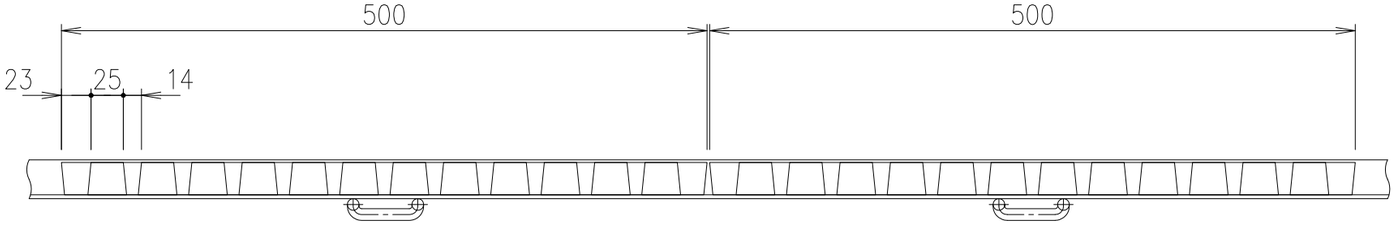

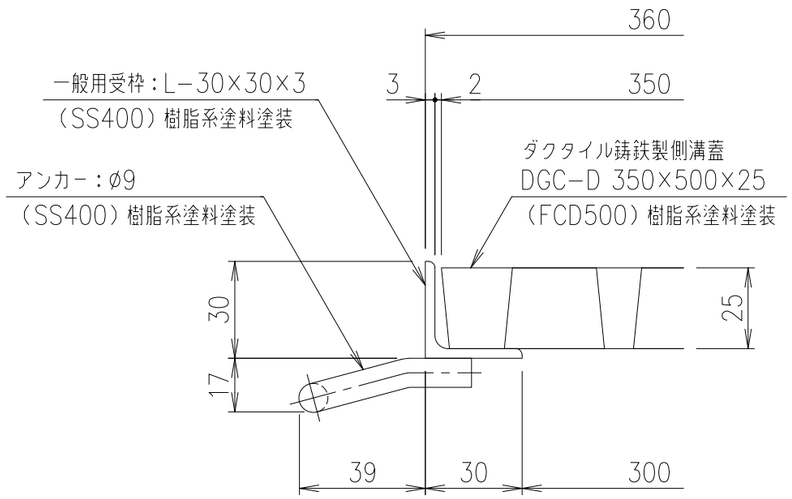

受枠 断面詳細図 S=1/2

項番	名称	材質	個数	kg／個	記事
	アンカー	SS400			樹脂系塗料塗装
	一般用受枠	SS400		3.2 kg/m組	樹脂系塗料塗装
	側 溝 蓋	FCD500		17.8	樹脂系塗料塗装

記号	内容	日付	編集
親番			
図歴			

担当	製図	照査	承認
	野口	千葉	金子

平成 年 月 日

第一機材株式会社

1／5 尺度

三角法

名称：DKC ダクタイル鋳鉄製 側溝蓋
DGC−D 350×500×25 T−20 ランクC荷重
受枠・クサリ付

図番：L−E3−01657