DKC

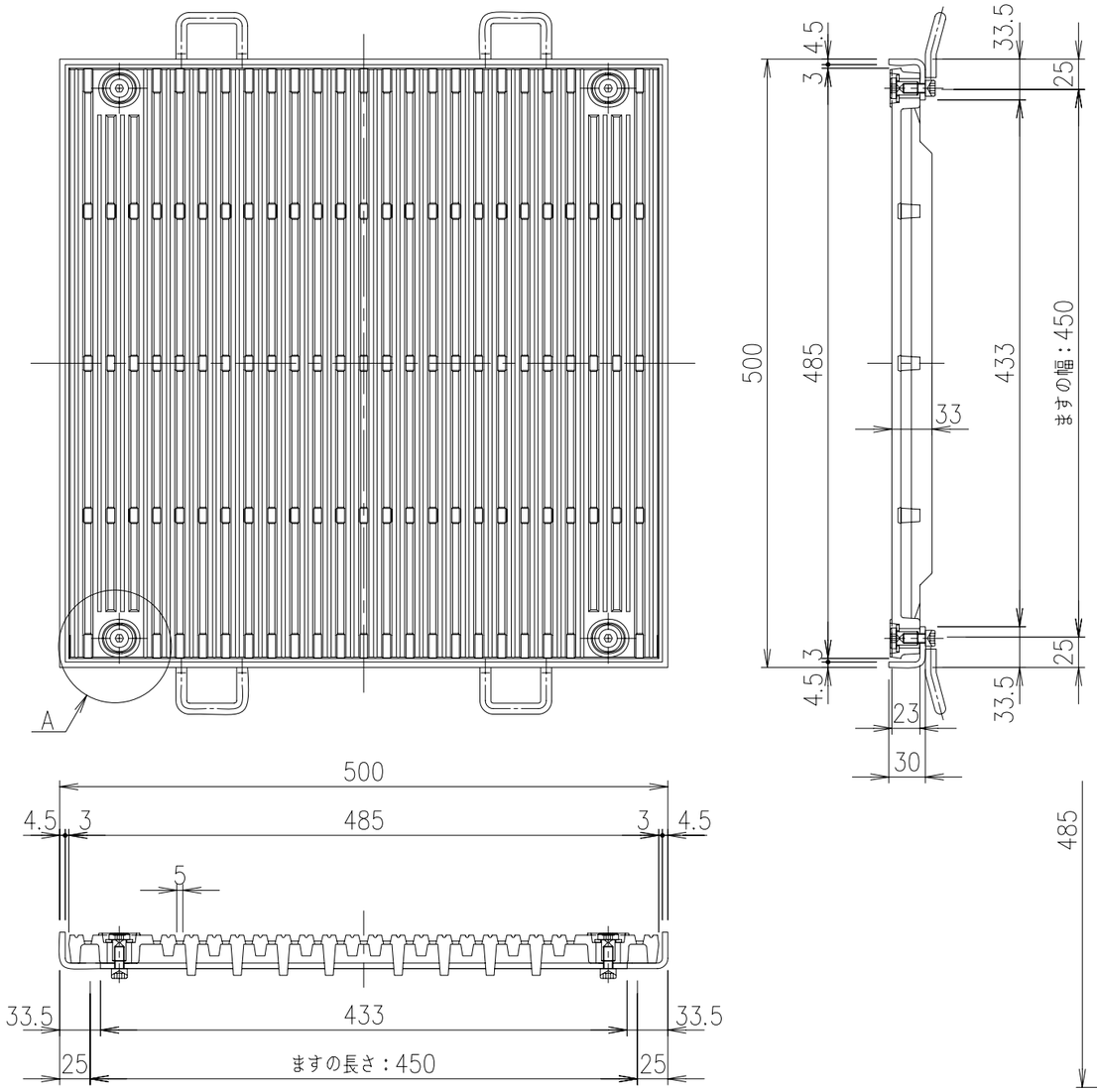

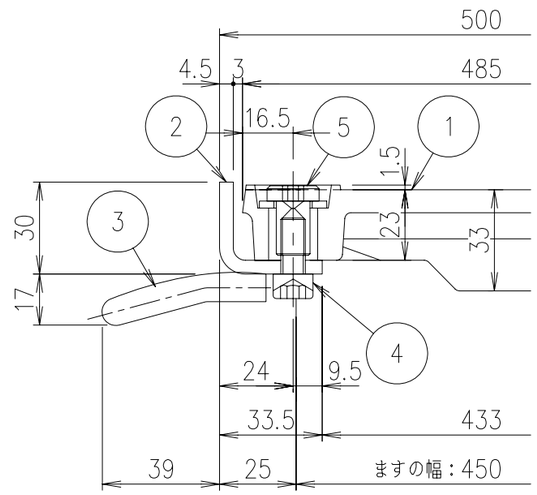

部分詳細　S=1/2

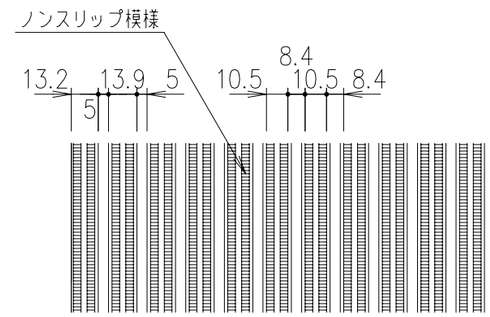

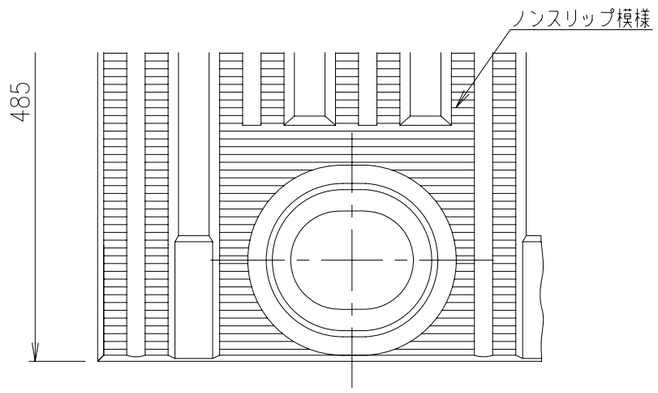

A部平面詳細図（枠除外図）S=1/1

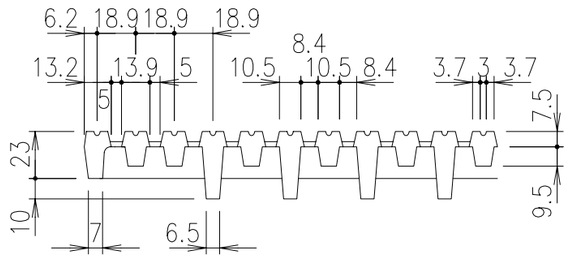

平面・断面ノンスリップ詳細図　S=1/3

耐荷重
T−20c

項番	名称	材質	個数	kg/個	記事
5	六角穴付キャップナット	SUS304			黒染め　M12 小形丸座金
4	六角穴付ボルト	SUS304			M8×18
3	アンカー	SS400			樹脂系塗料塗装
2	受　　枠	SS400		4.2	樹脂系塗料塗装
1	ペデグレート	FCD500		22.3	樹脂系塗料塗装

記号	内容	日付	編集
A	ボルト穴変更	H24.5.22	成田
B	詳細追加	H24.7.2	水野
C	枠仕様変更	H26.4.1	水野
親番			
図歴			

担当	製図	照査	承認	尺度	名称	図番
	本木	鈴木	金子	1/5	DKC 細目ペデグレート ボルト固定式　DGOSM−PH 50 DSM50−25H	
第一機材株式会社				三角法		L−E3−01064C