DKC

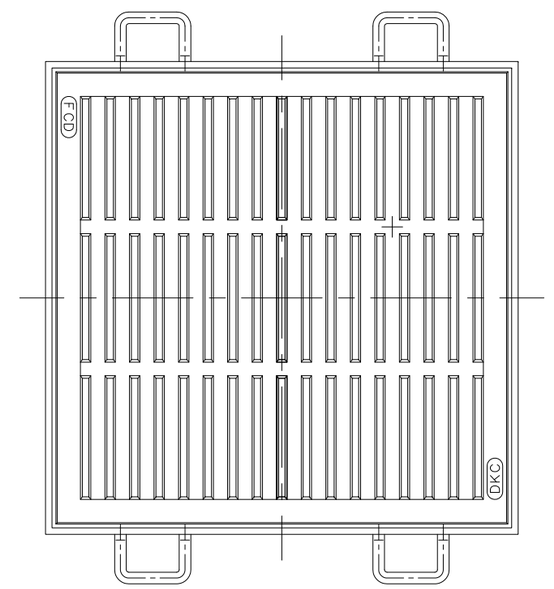

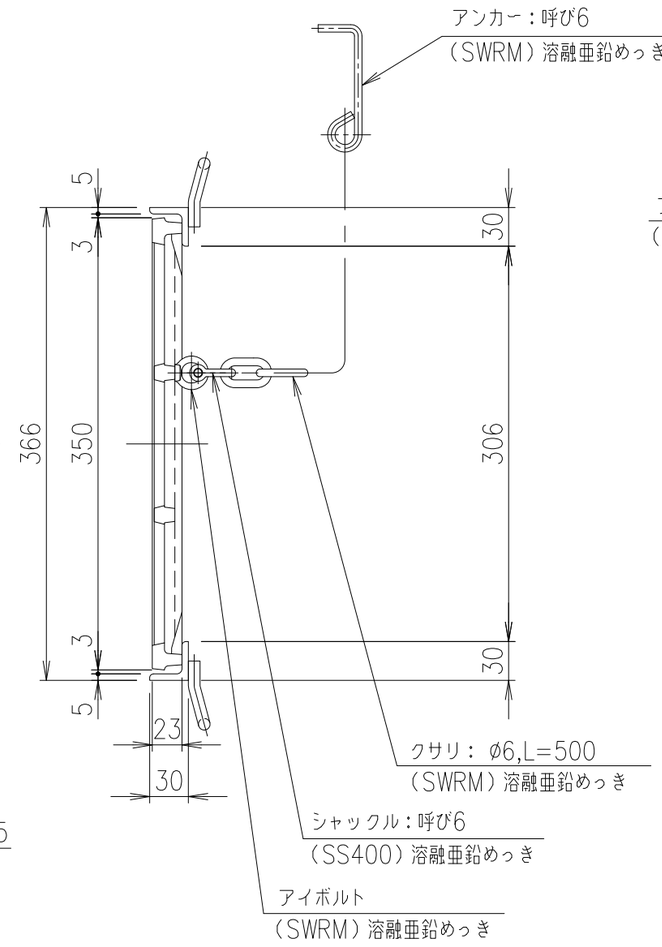

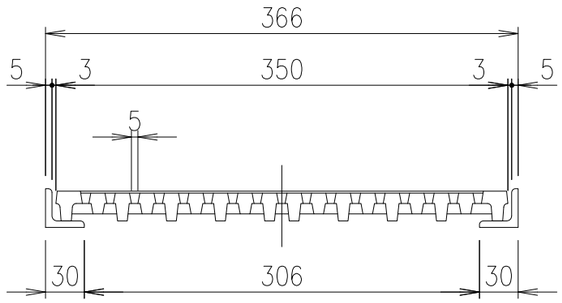

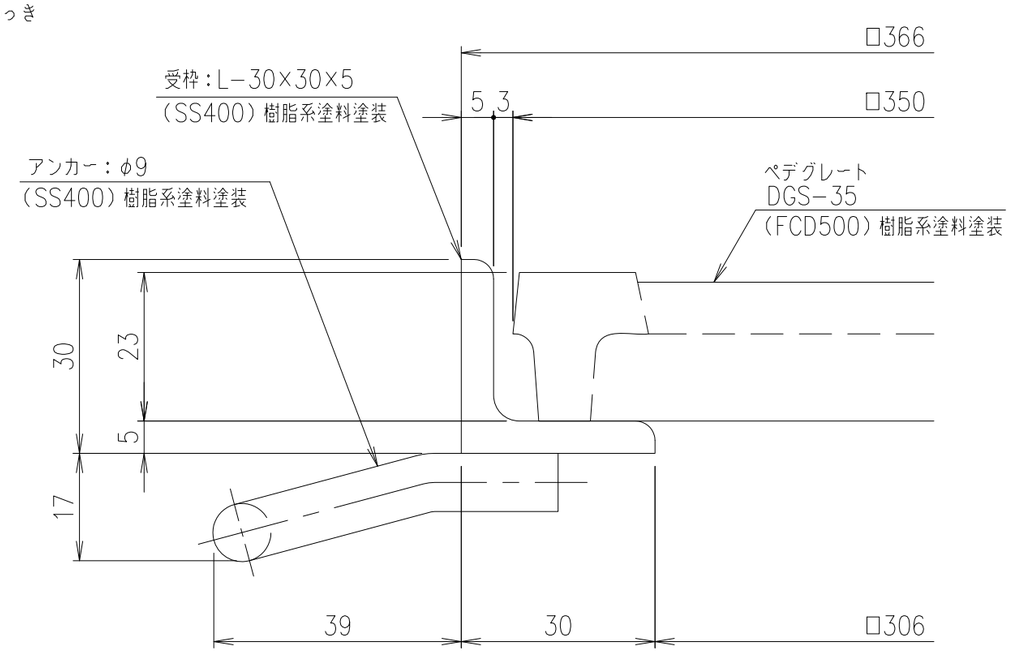

部分詳細

項番	名称	材質	個数	kg／個	記事
	アンカー	SS400			樹脂系塗料塗装
	受　　枠	SS400		3.4	樹脂系塗料塗装
	ペデグレート	FCD500		12.0	樹脂系塗料塗装

総重量	計算			
	実測			
親番				
訂正	A	アンカー仕様変更	H14.1.17	菅原
	B	耐荷重訂正	H20.4.17	中嶌
	C	クサリ変更	H27.8.4	鳥澤
図歴				

耐荷重
T−20c

製図	照査	承認	尺度	名称	
宮戸	菅原	丹野	1／5		DKC 細目ペデグレート DGS−35 受枠・クサリ付
年　月　日			三角法	図番	L−E3−3332C

第一機材株式会社