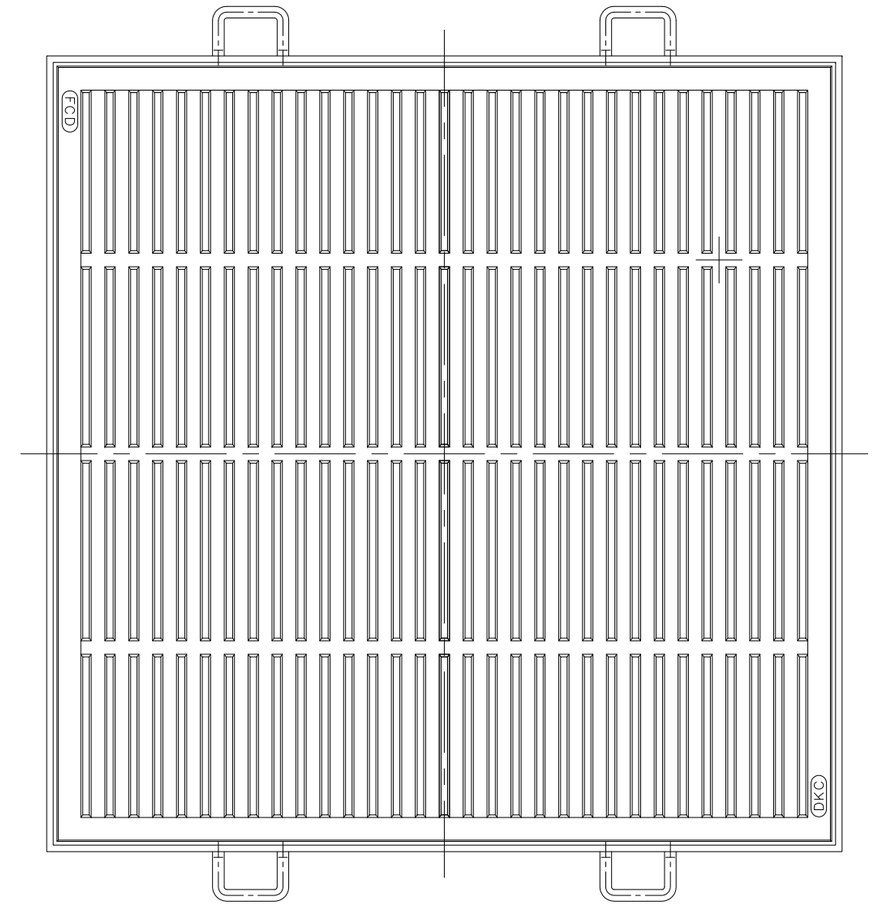

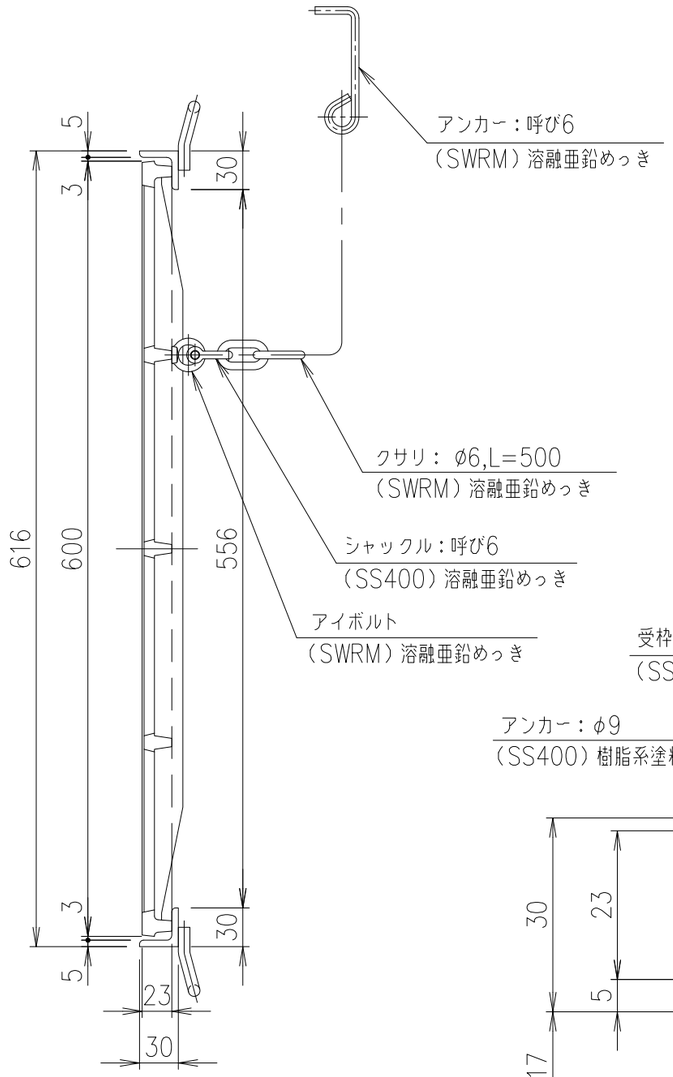

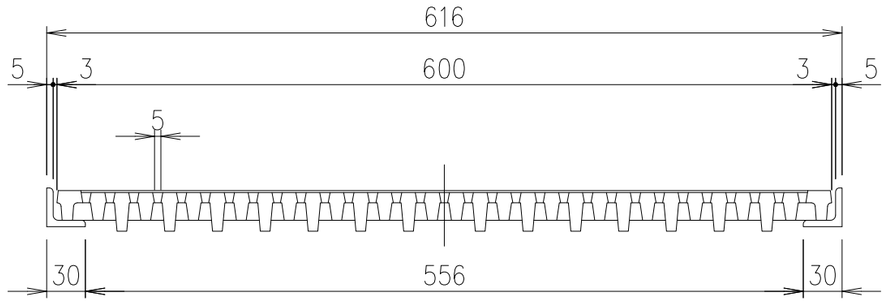

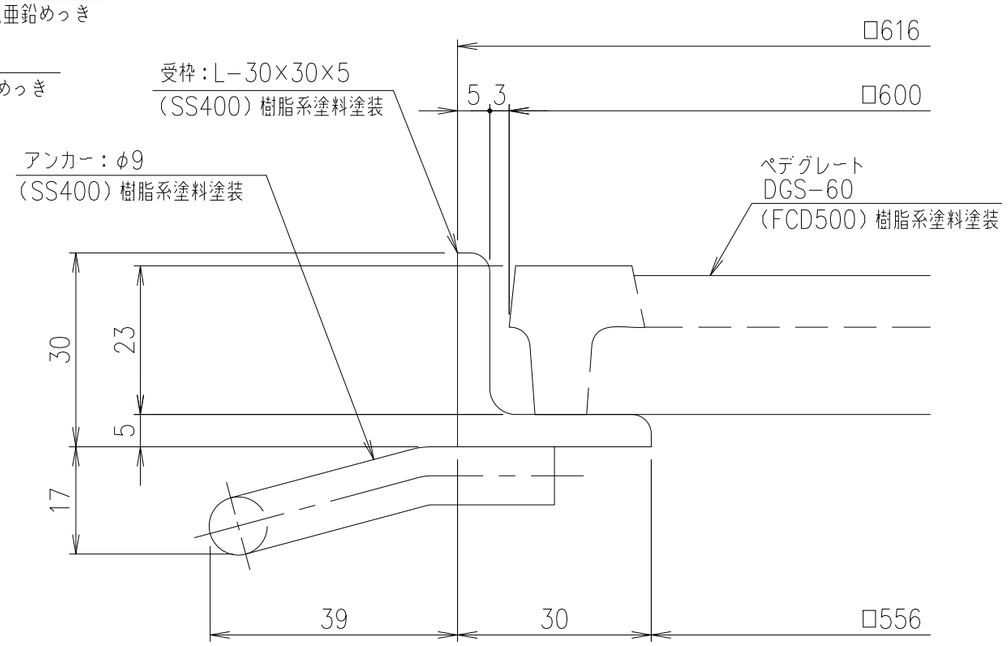

部分詳細

項番	名称	材質	個数	kg／個	記事
	アンカー	SS400			樹脂系塗料塗装
	受　　枠	SS400		5.6	樹脂系塗料塗装
	ペデグレート	FCD500		37.0	樹脂系塗料塗装

総重量		
計算		
実測		

訂正			
A	耐荷重訂正	H20.4.17	中嶌
B	クサリ変更	H27.8.4	鳥澤

耐荷重
T−20c

製図	照査	承認	尺度	名称
本木	菅原	新出谷	1／5	DKC 細目ペデグレート DGS−60 受枠・クサリ付
年　月　日			三角法	図番 L−E3−00539B

第一機材株式会社