DKC

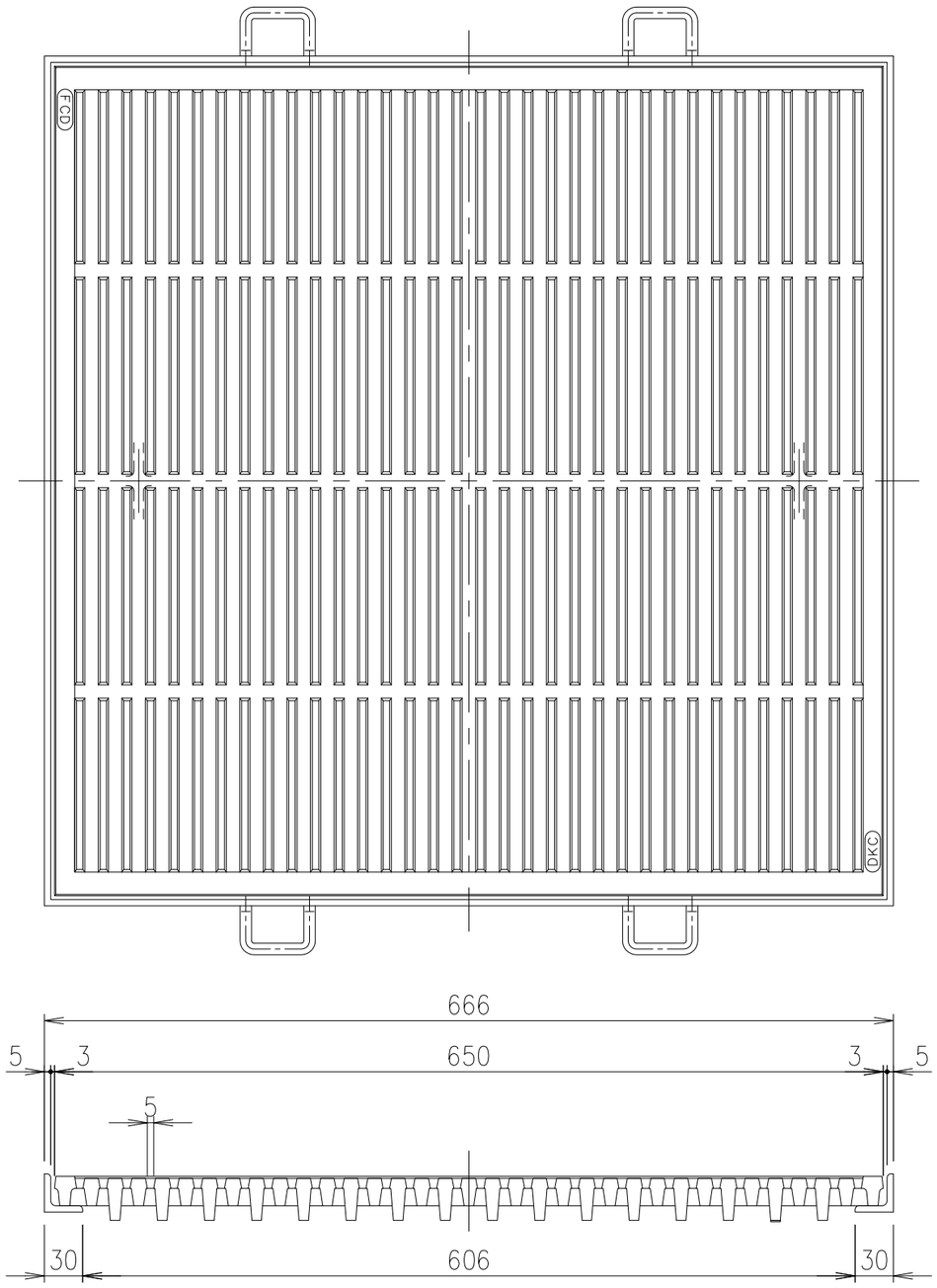

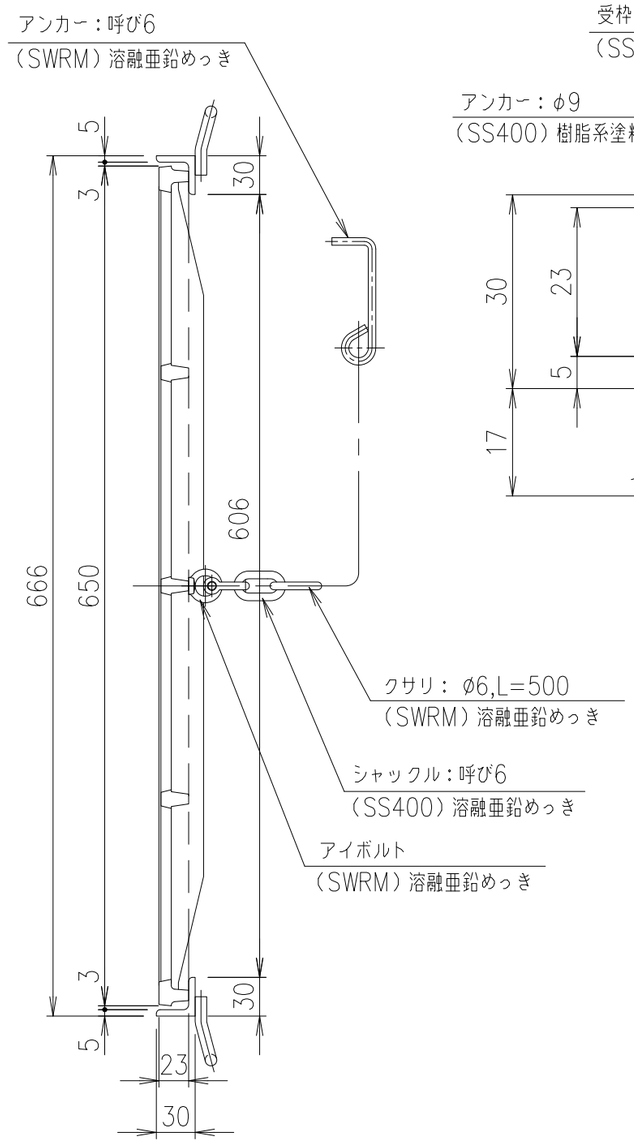

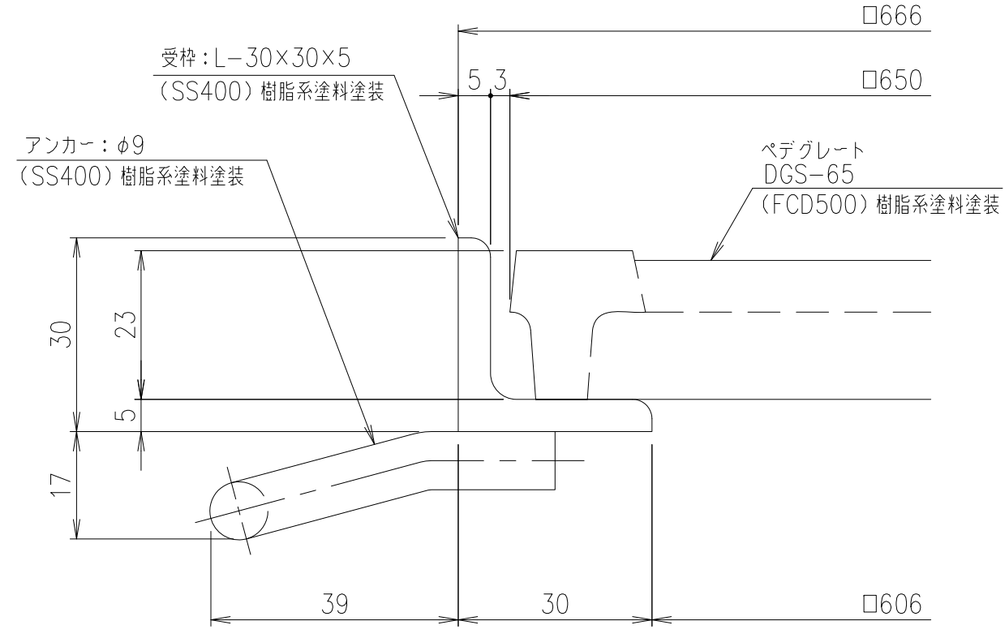

部分詳細

項番	名称	材質	個数	kg／個	記事
	アンカー	SS400			樹脂系塗料塗装
	受　　枠	SS400		6.0	樹脂系塗料塗装
	ペデグレート	FCD500		44.0	樹脂系塗料塗装

総重量	計算		
	実測		
親番			
訂正	A	耐荷重訂正	H20.4.17	中嶌
	B	クサリ変更	H27.8.4	鳥澤
図歴			

耐荷重
T−20c

製図	照査	承認	尺度	名称
高虫	塩野	丹野	1／5	DKC 細目ペデグレート DGS−65 クサリ付
年　月　日			三角法	図番
第一機材株式会社				L−E3−00848B