DKC

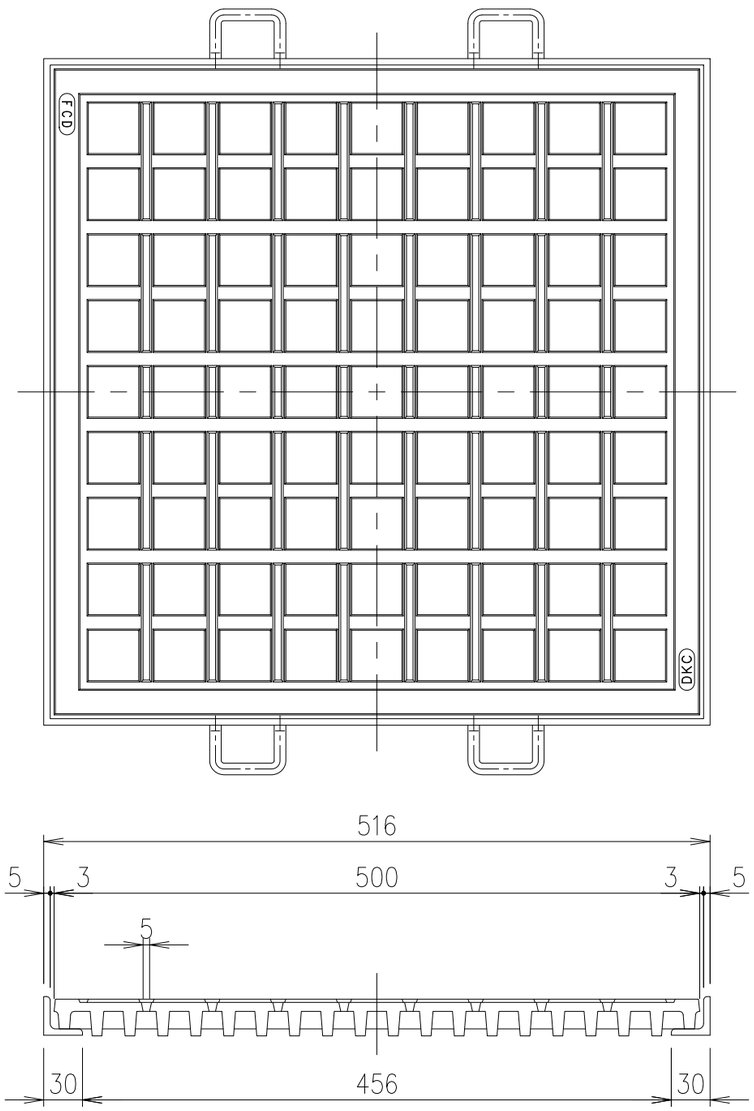

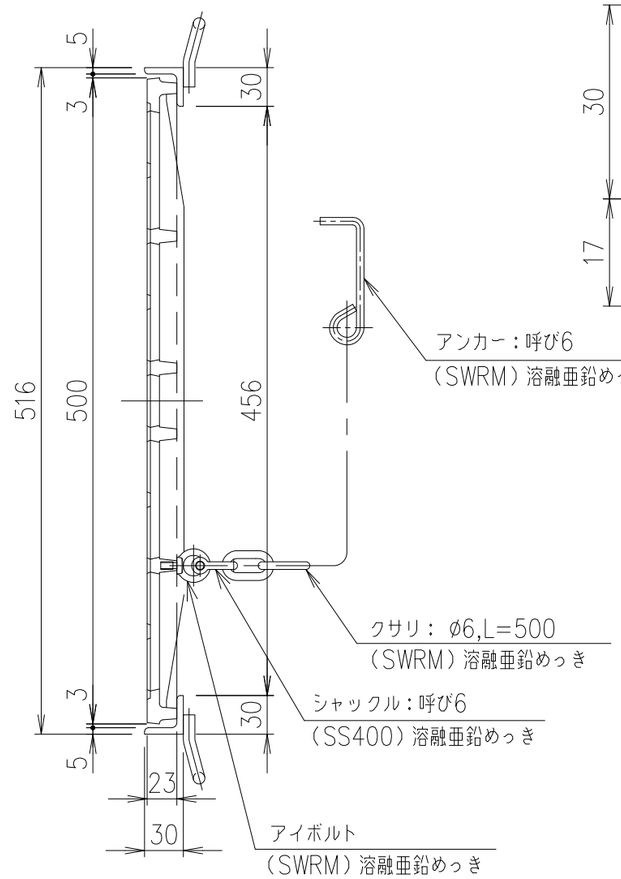

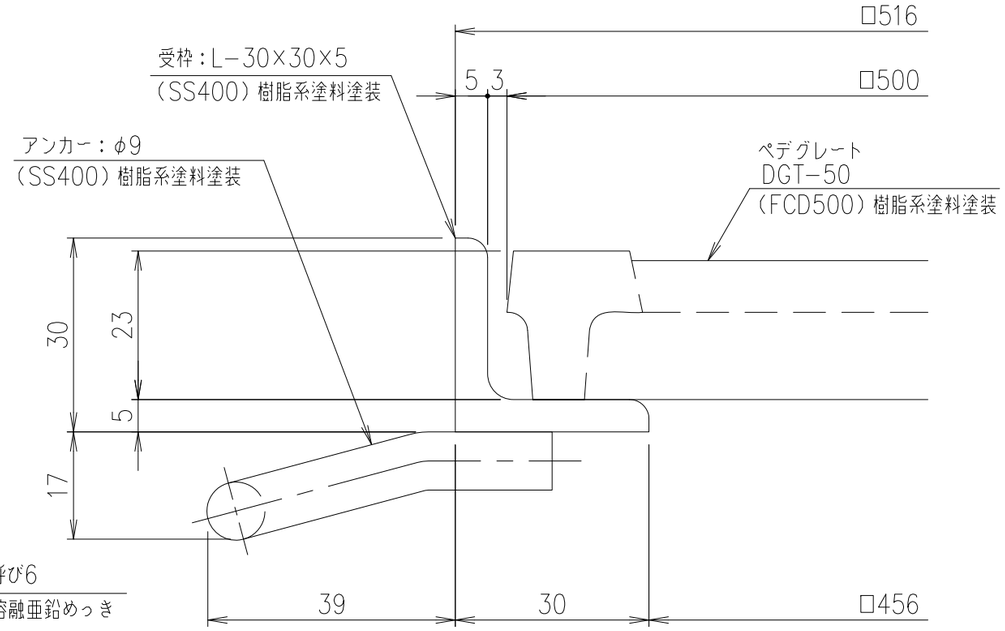

部分詳細

項番	名称	材質	個数	kg／個	記事
	アンカー	SS400			樹脂系塗料塗装
	受　　枠	SS400		4.7	樹脂系塗料塗装
	ペデグレート	FCD500		28.0	樹脂系塗料塗装

総重量		
計算		
実測		

親番		

訂正				
A	クサリ変更	H27.8.4	鳥澤

図歴	

耐荷重
T−20C

製図	照査	承認
本木	高橋	金子

年　月　日

第一機材株式会社

1／5 尺度

三角法

名称：DKC 細目ペデグレート
DGT−50
受枠・クサリ付

図番：L−E3−00961A