DKC

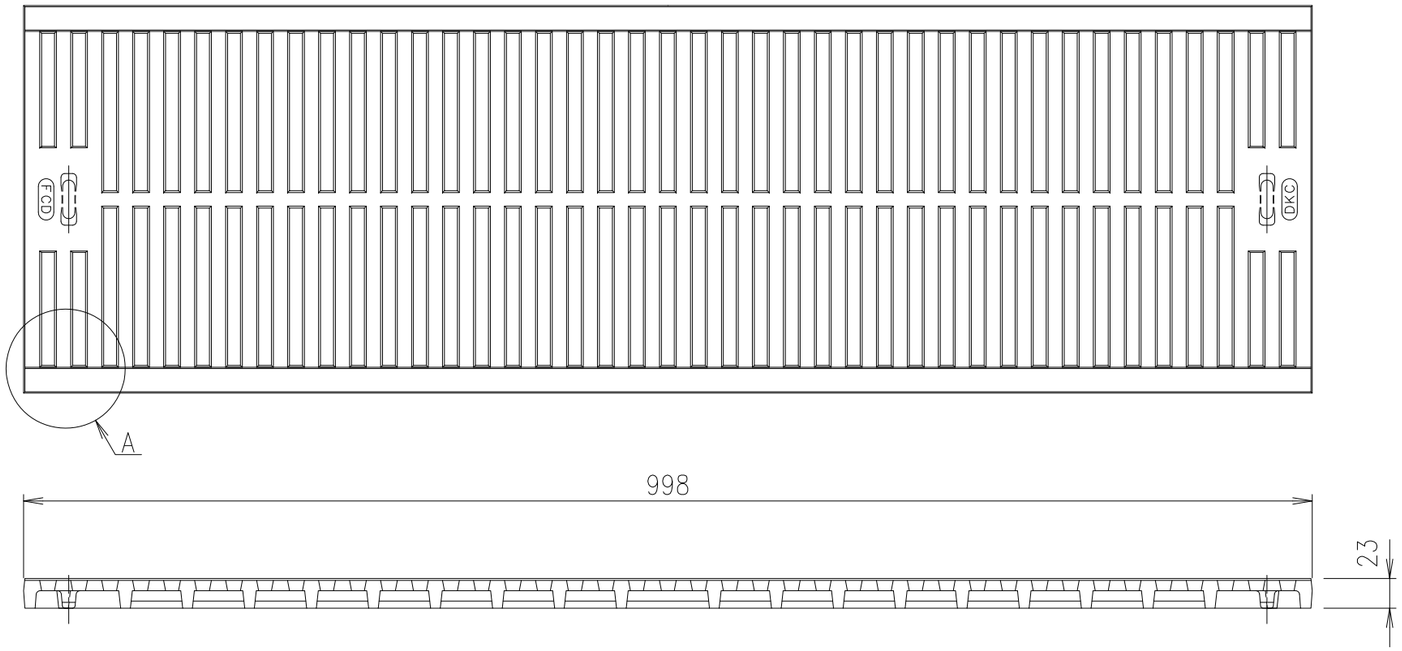

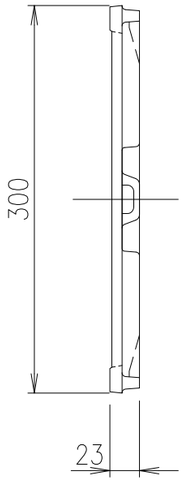

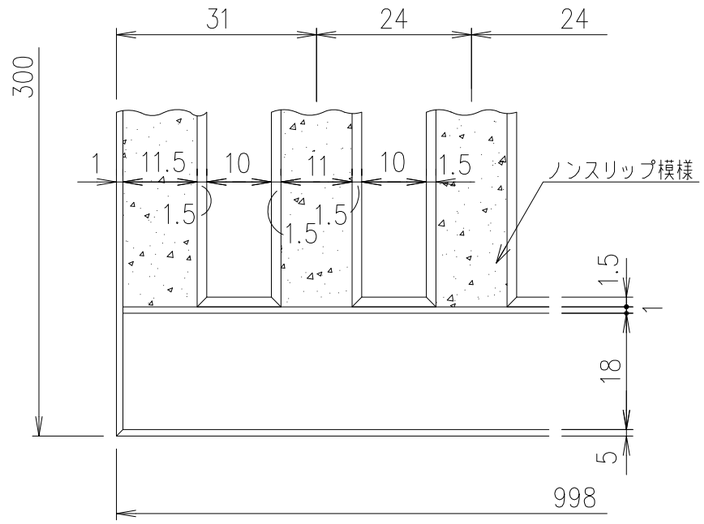

A部詳細

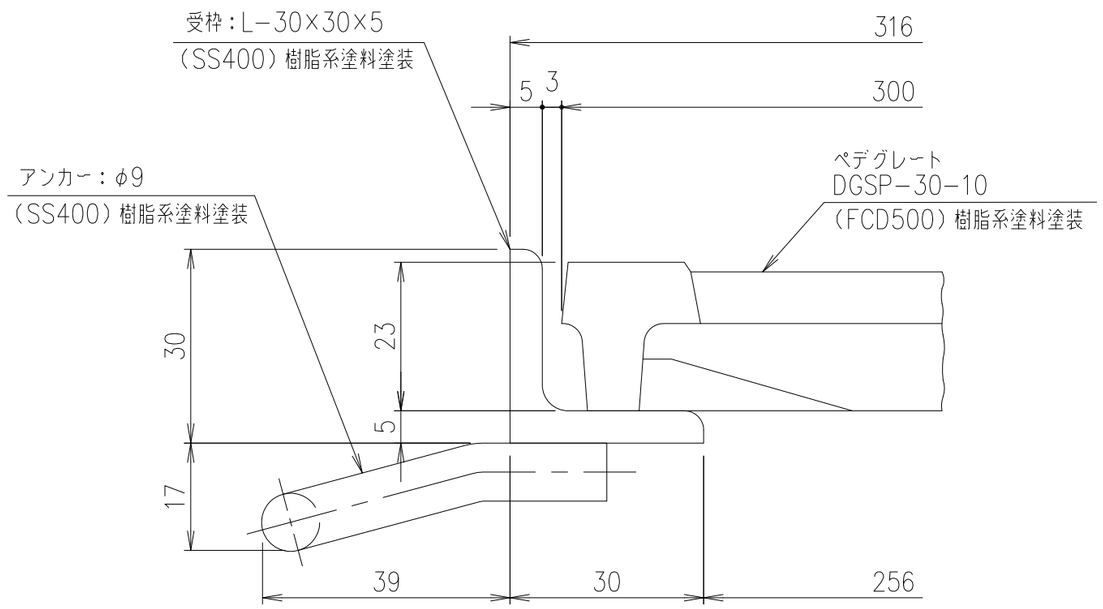

部分詳細

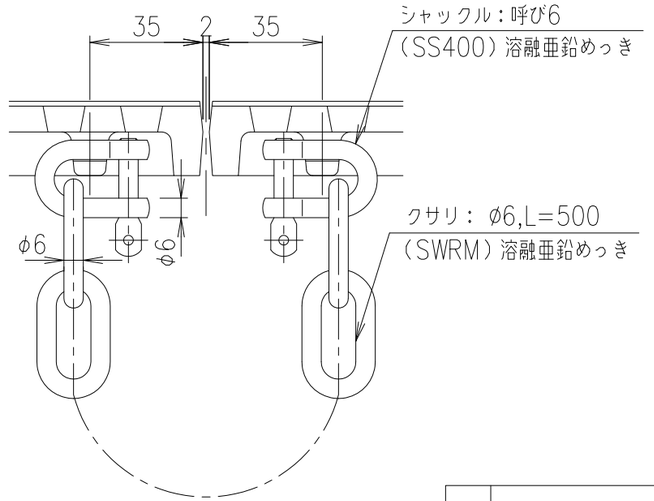

連結クサリ取付図　S=1/2

項番	名称	材質	個数	kg/個	記事
	アンカー	SS400			樹脂系塗料塗装
	受枠	SS400		4.8	樹脂系塗料塗装
	ペデグレート	FCD500		20.9	樹脂系塗料塗装

総重量	計算			
	実測			
親番				
訂正	A	アンカー仕様変更	H14.1.15	菅原
	B	耐荷重訂正	H20.4.17	中嶌
	C	クサリ変更	H27.8.5	鳥澤
図歴				

耐荷重
T−20c

製図	照査	承認	尺度	名称
宮戸	菅原	本木	1/5	中目ペデグレート DGSP−30−10
年　月　日			三角法	図番 L−E3−3297C

第一機材株式会社