DKC

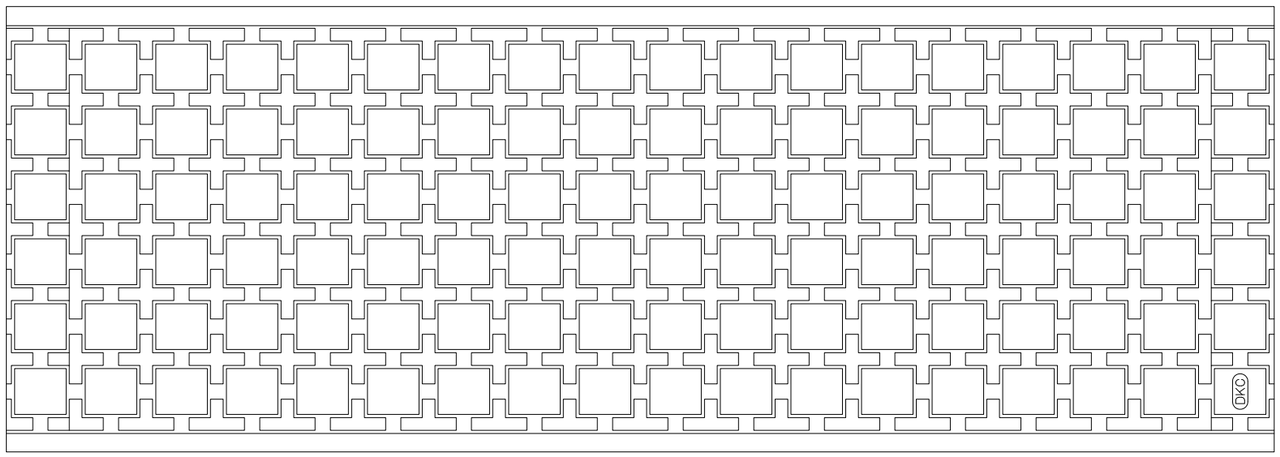

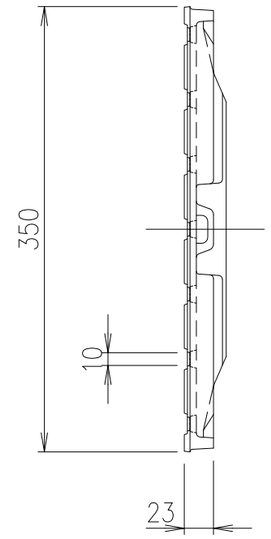

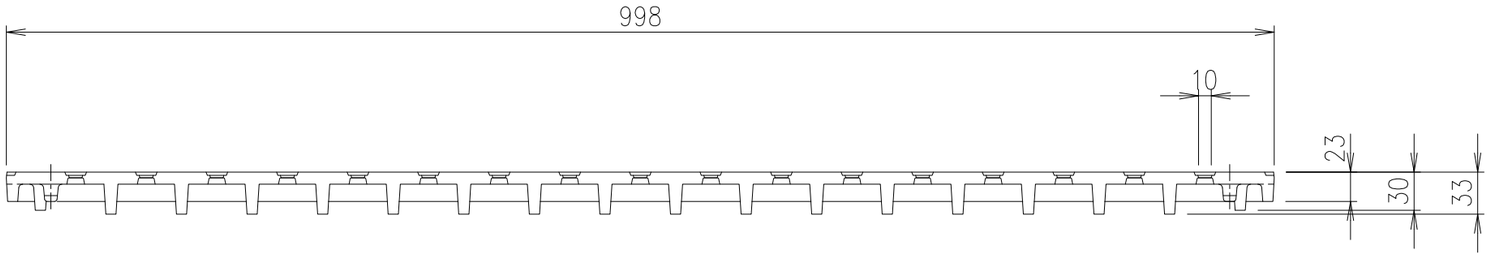

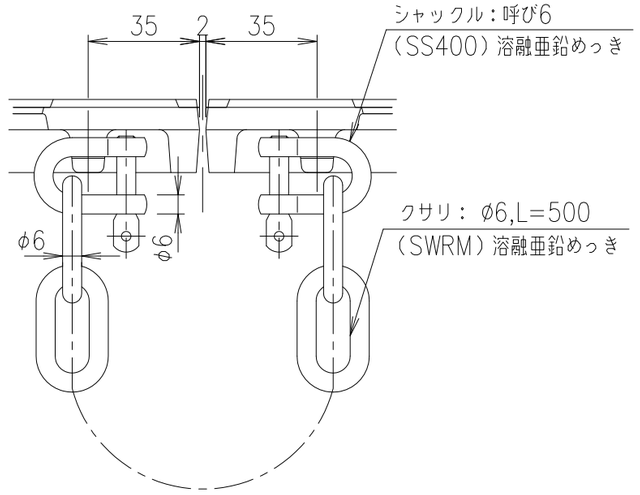

連結クサリ取付図　S=1/2

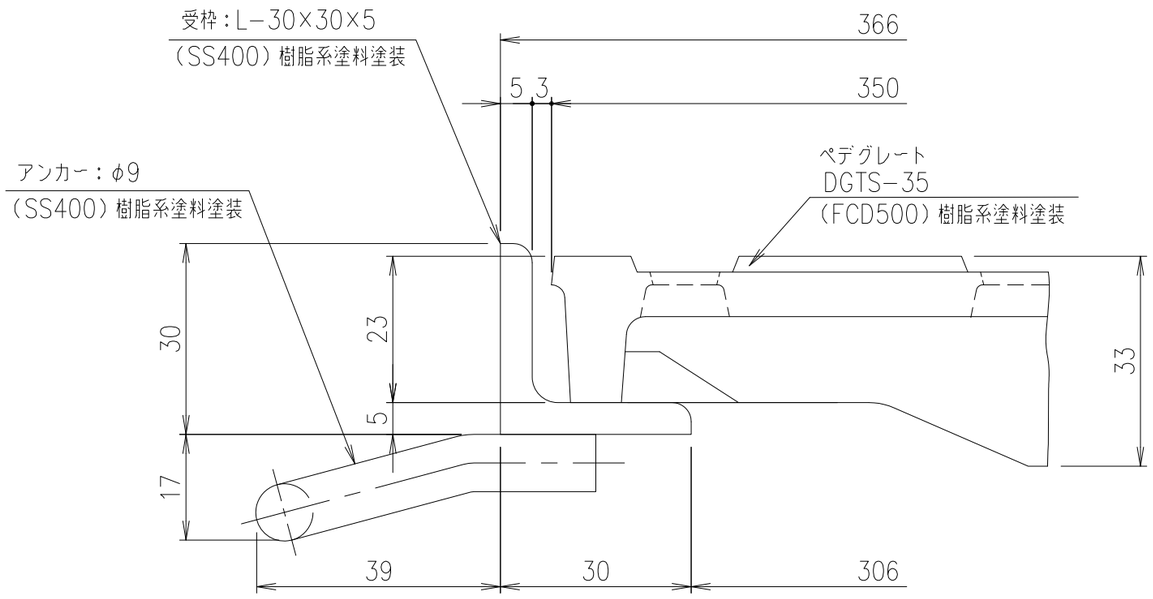

部分詳細

耐荷重
T−20c

項番	名称	材質	個数	kg／個	記事
	アンカー	SS400			樹脂系塗料塗装
	受枠	SS400			樹脂系塗料塗装
	ペデグレート	FCD500		29.6	樹脂系塗料塗装

総重量		
計算		
実測		

親番			

訂正				
	B	耐荷重訂正	H20.4.17	中嶌
	C	リブ形状変更	H22.3.12	本木
	D	クサリ変更	H27.8.7	鳥澤

図歴			

製図	照査	承認	尺度	名称
宮戸	菅原	本木	1/5	DKC ペデグレート DGTS−35
年　月　日			三角法	図番
第一機材株式会社				L−E3−3319D