DKC

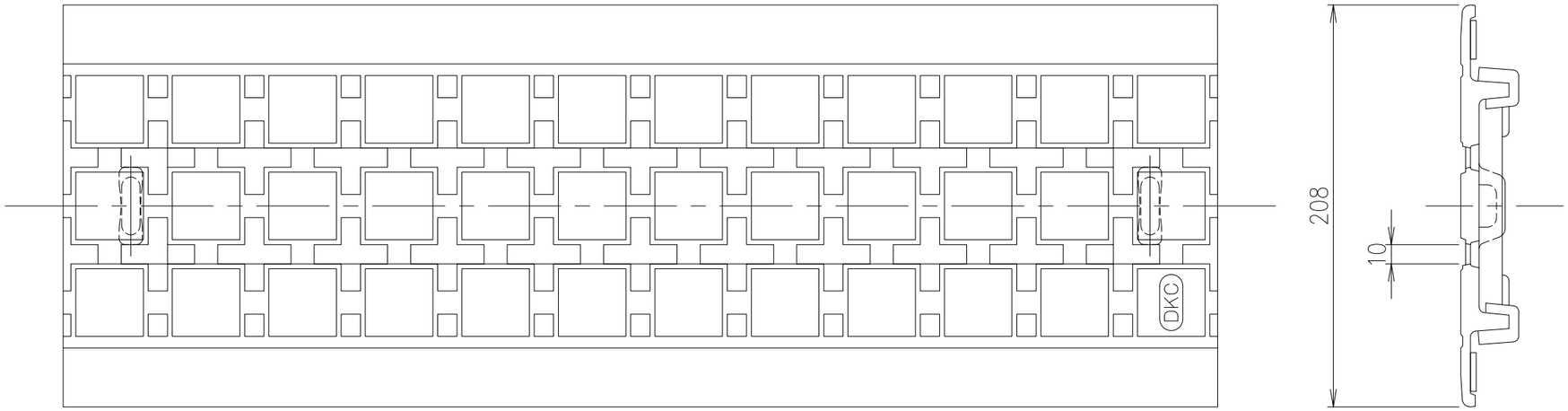

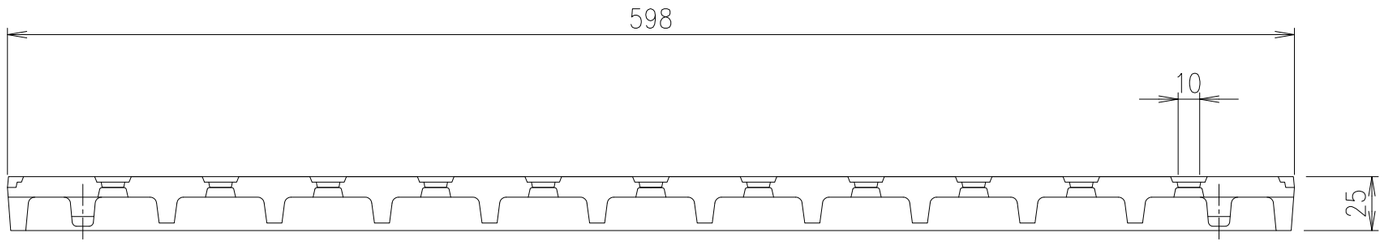

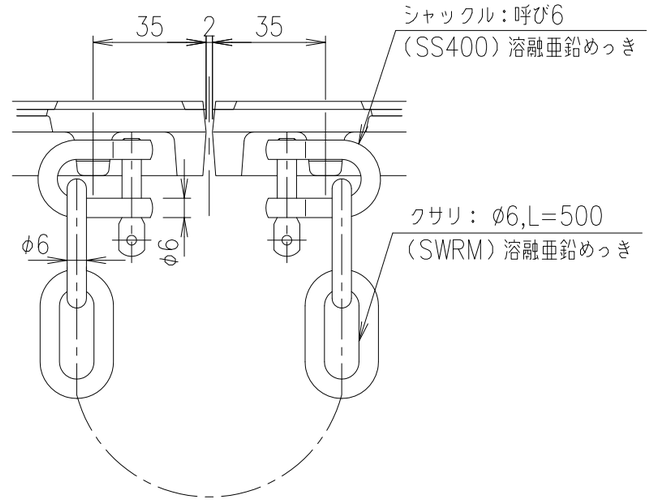

クサリ・シャクル取付け方法

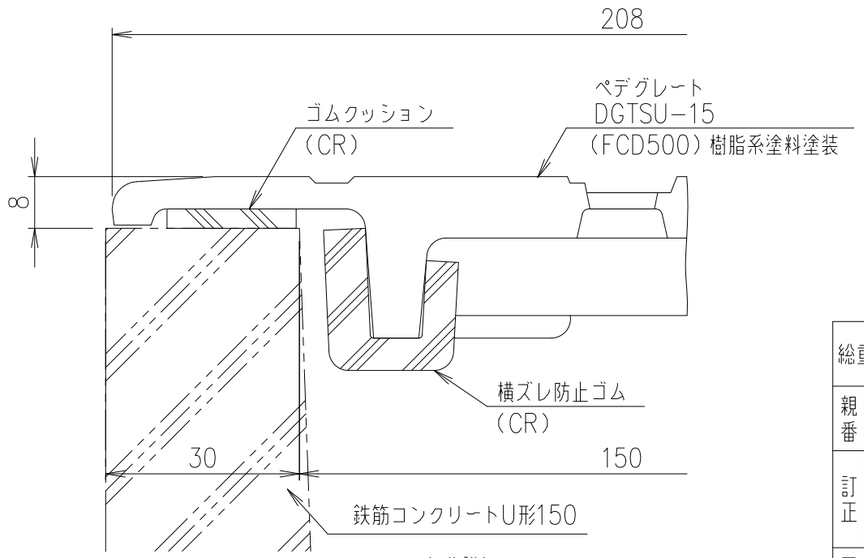

部分詳細

荷重条件: T−20ランクC（敷地内仕様）（破壊荷重　200KN以上）

項番	名称	材質	個数	kg/個	記事
	ペデグレート	FCD500	1	8.2	樹脂系塗料塗装

総重量	計算		
	実測		
親番			
訂正	A	クサリ変更	H27.8.10 鳥澤
図歴			

製図	照査	承認	尺度	名称
宮戸		本木	1/3	DKC U字溝用ペデグレート DGTSU−15
12年 12月 25日			三角法	図番 L−E3−2165A

第一機材株式会社