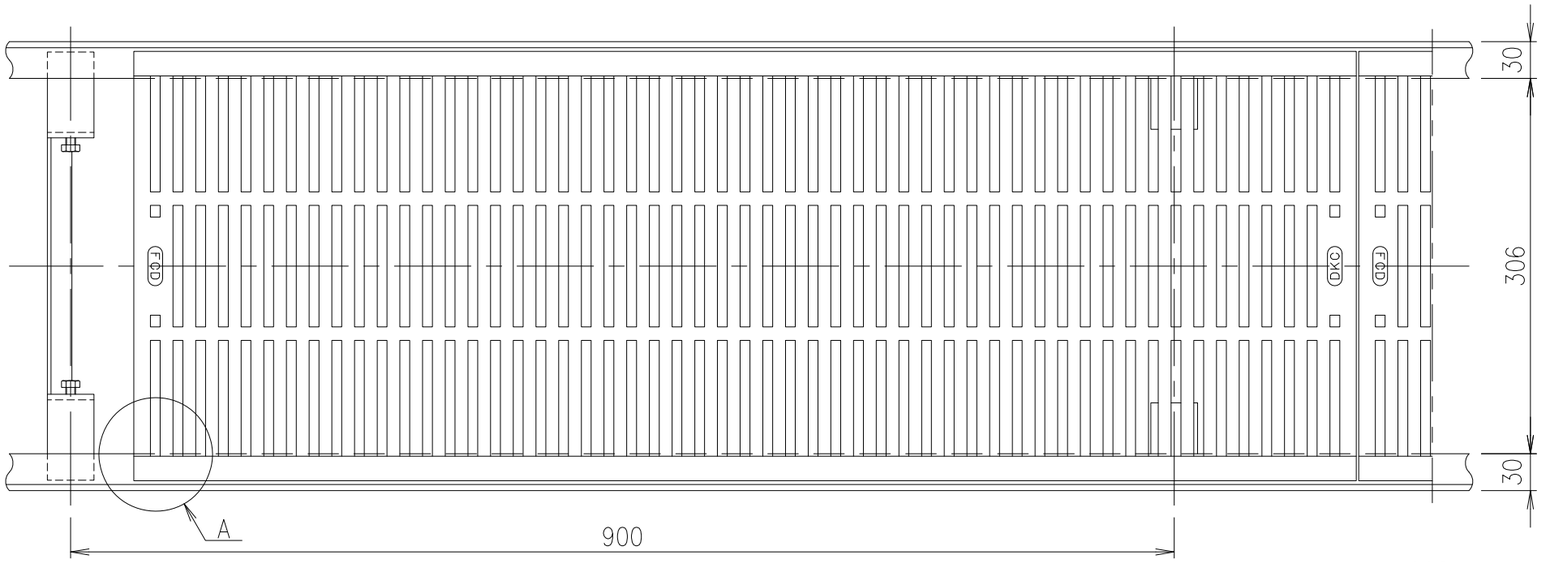

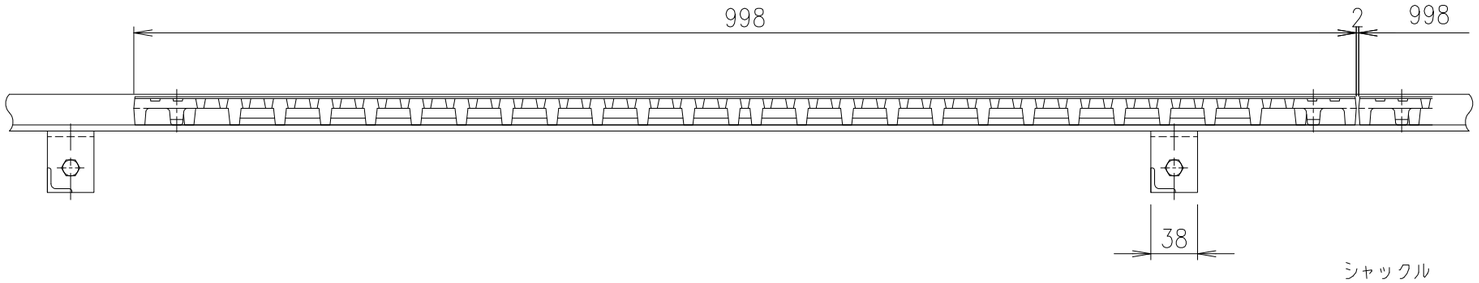

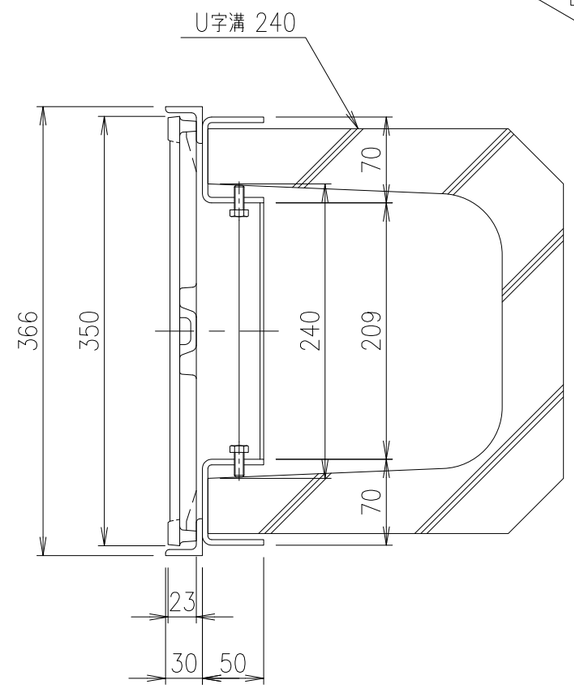

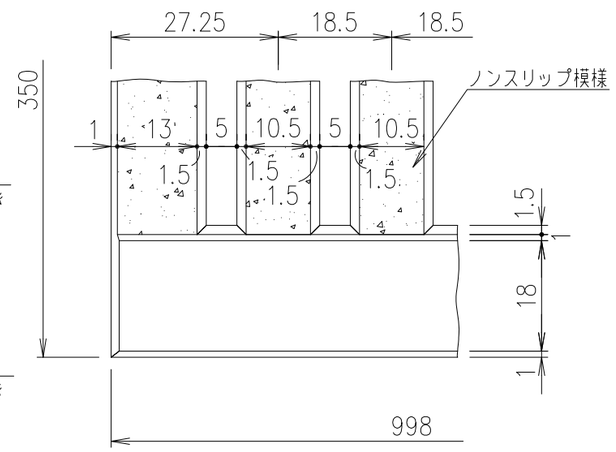

A部詳細

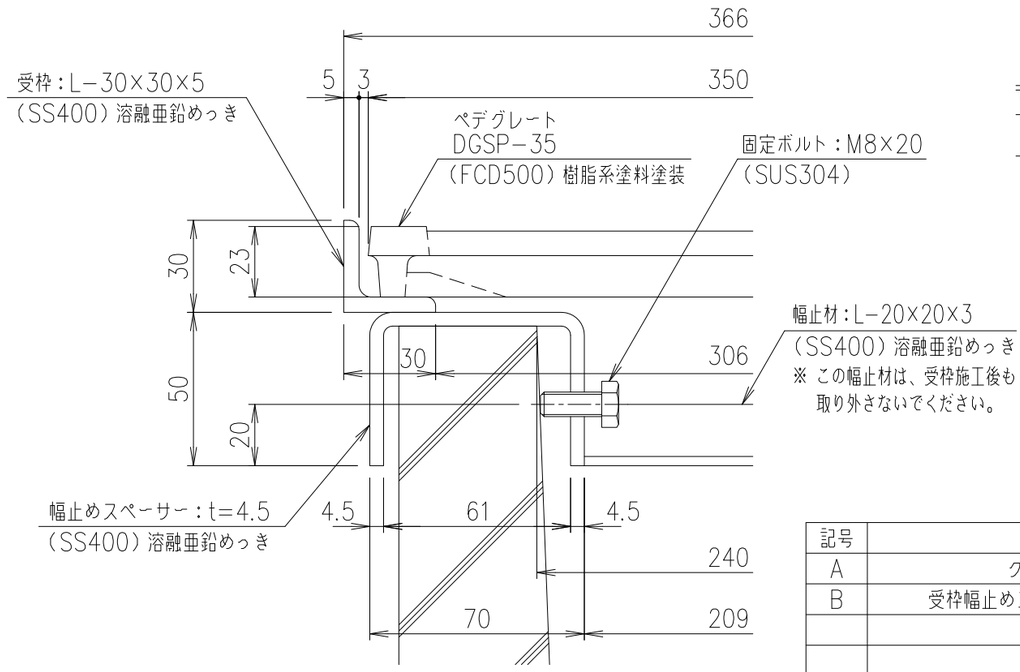

部分詳細図　S=1/2

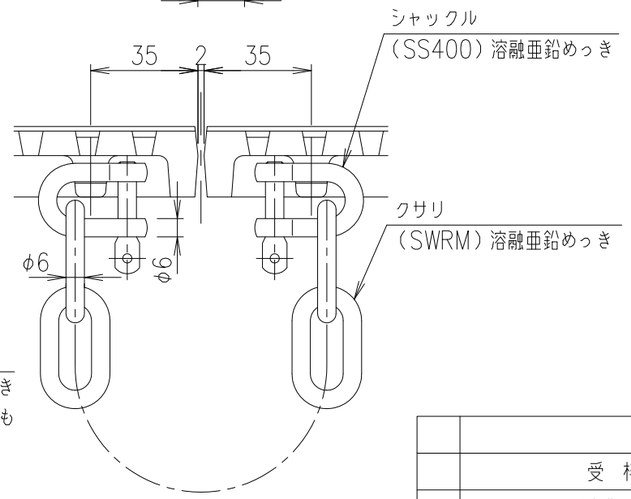

クサリ・シャクル取付け方法

	受　枠	SS400	1	5.3	kg/m組　溶融亜鉛めっき
	ペデグレート	FCD500	1	30.7	樹脂系塗料塗装
項番	名称	材質	個数	kg/個	記事

記号	内容	日付	編集
A	クサリ変更	H27.7.30	鳥澤
B	受枠幅止めスペーサー寸法変更	2020.1.27	野口
親番			
図歴			

担当	製図	照査	承認	尺度	名称
	水野	野口	野口	1/5	DKC　ペデグレート DGSP−35　クサリ付 U字溝240用　受枠共　耐荷重：T−20c
平成 25 年 9 月19日				三角法	図番
第一機材株式会社					L−E3−01350B