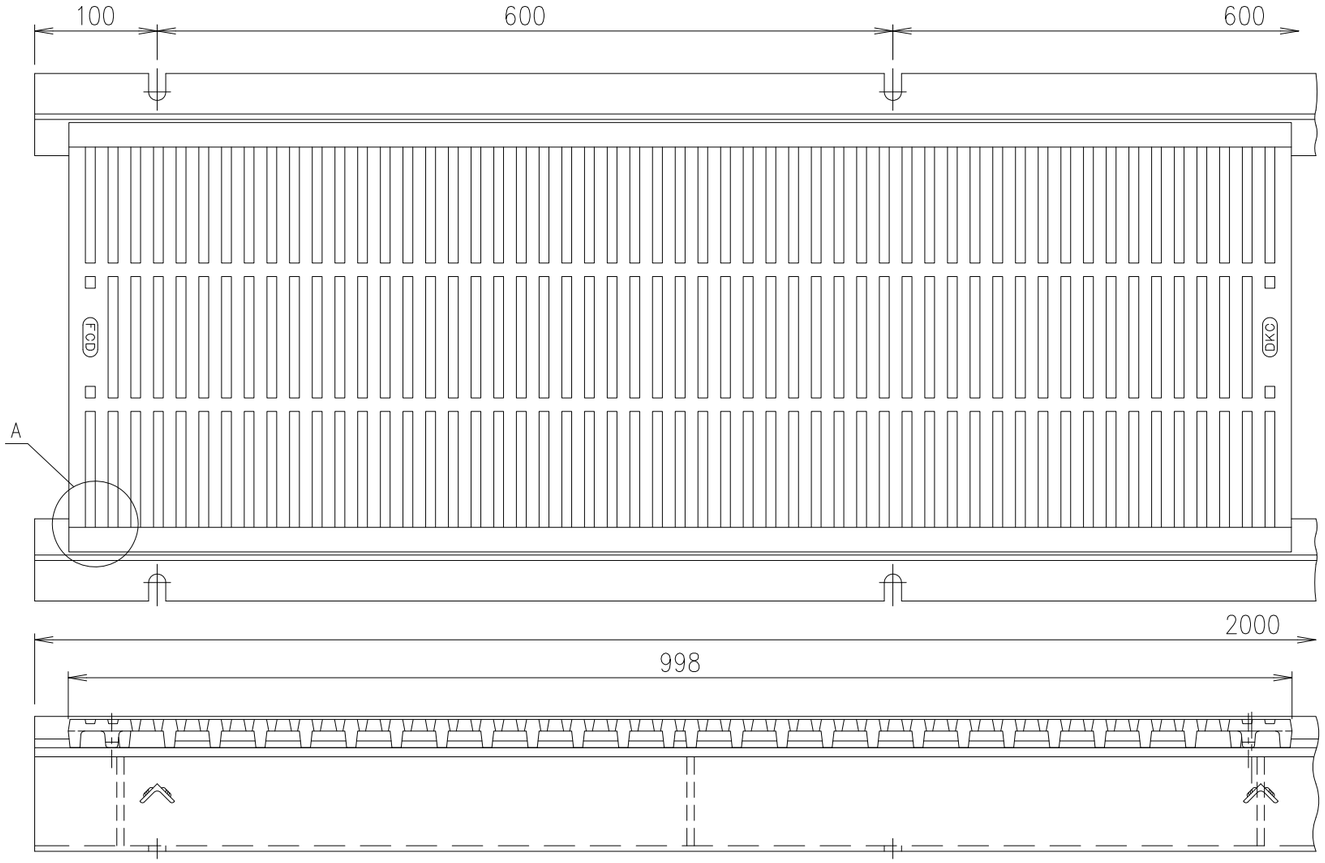

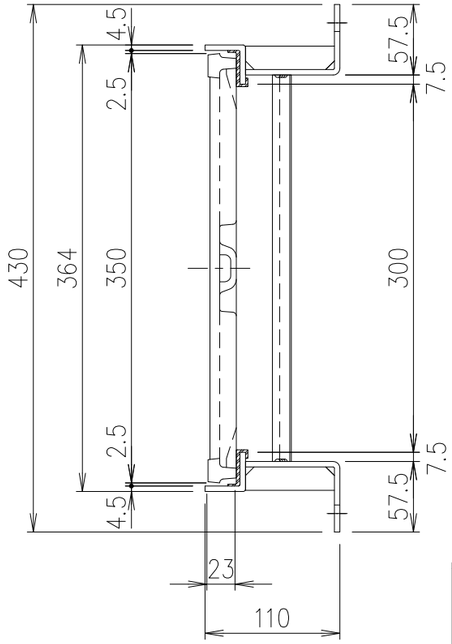

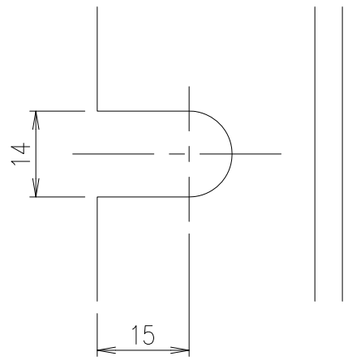

切欠き部 B−B 断面詳細図 S=1/1

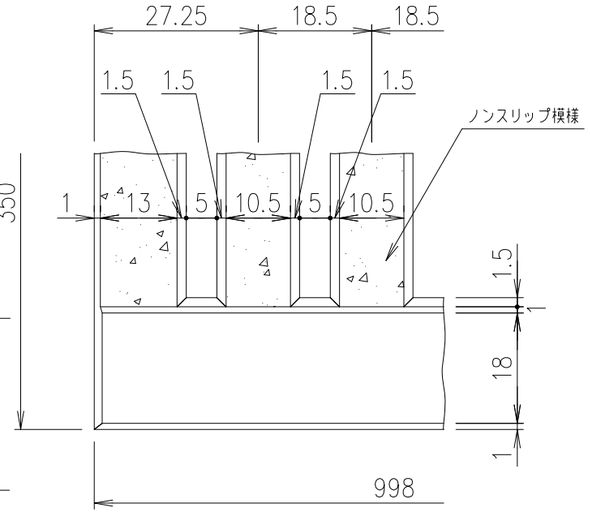

A部平面詳細図（枠除外図） S=1/1

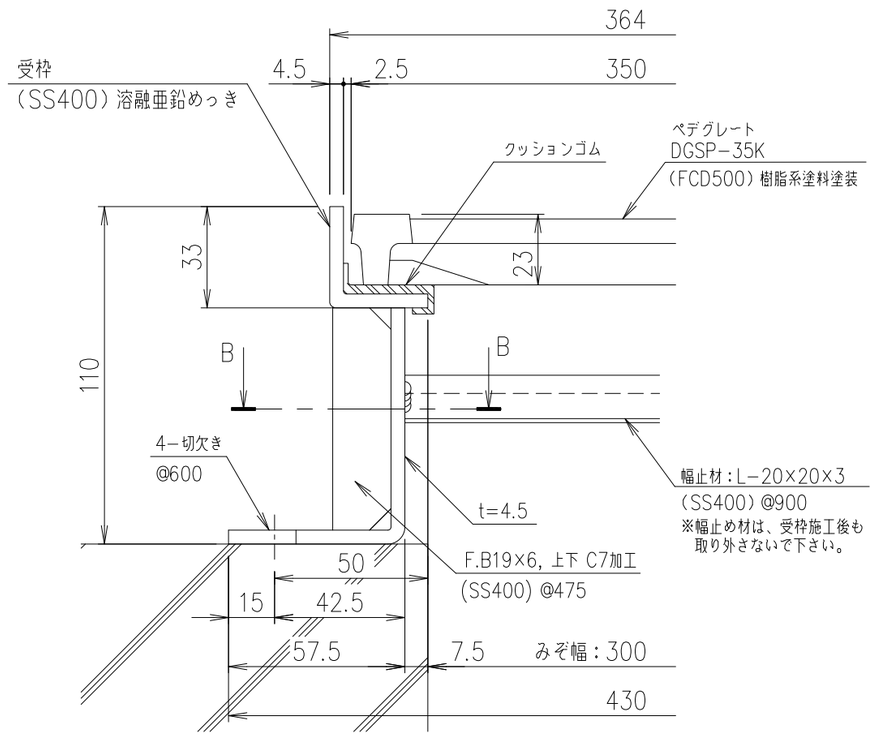

DGSP−35K 断面詳細図 S=1/2

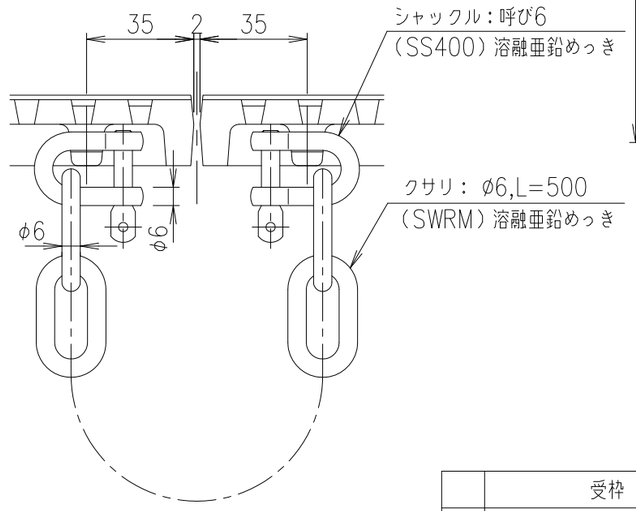

連結クサリ取付図 S=1/2

耐荷重
T−20c

内容	日付	編集
A: 耐荷重訂正	H20.4.17	中嶌
B: クサリ変更	H27.7.30	鳥澤
C: 受枠仕様変更	H28.2.	鳥澤

項番	名称	材質	個数	kg／個	記事
	受枠	SS400		14.0 kg/m組	溶融亜鉛めっき
	ペデグレート	FCD500		30.7	樹脂系塗料塗装

製図	照査	承認	尺度	名称
千葉	本木	新出谷	1/5	DKC ペデグレート DGSP−35K、連結クサリ付 カラー舗装用専用受枠（IBF−25）
平成 年 月 日			三角法	図番 L−E3−00136C

第一機材株式会社