DKC

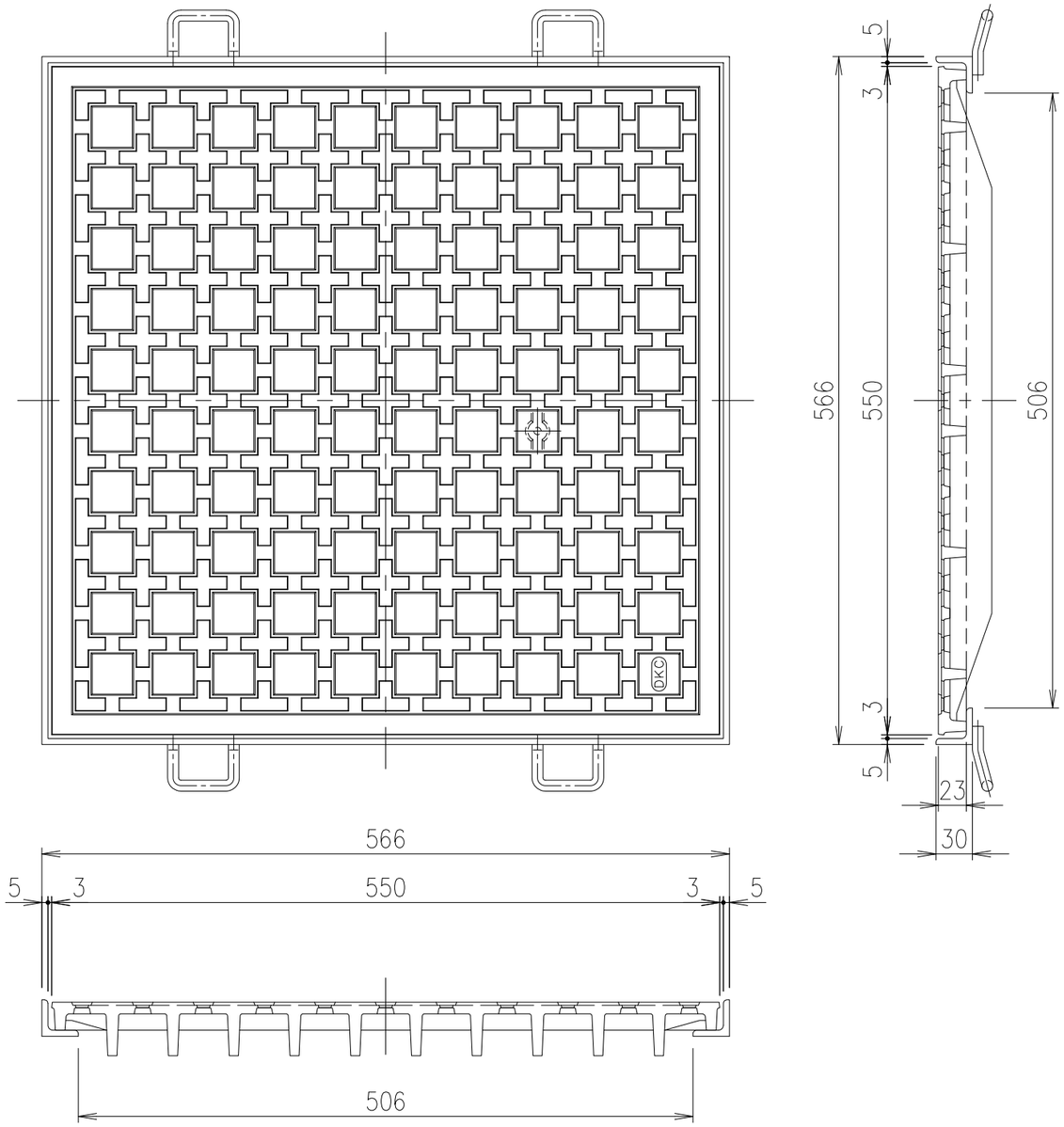

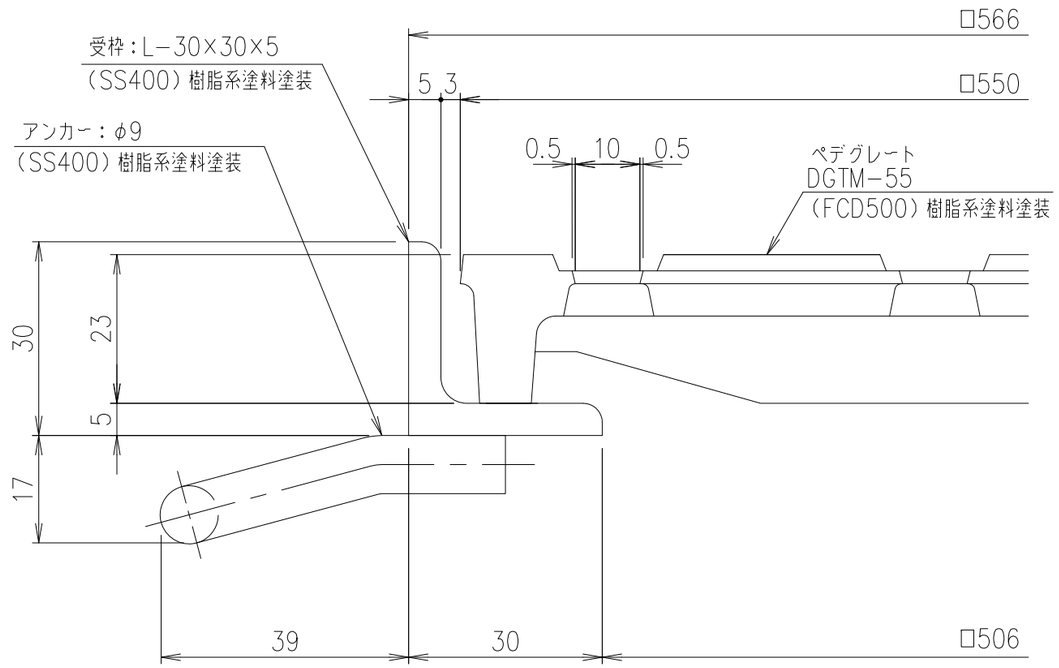

部分詳細

項番	名称	材質	個数	kg／個	記事
	アンカー	SS400			樹脂系塗料塗装
	受　　枠	SS400		5.1	樹脂系塗料塗装
	ペデグレート	FCD500		28.0	樹脂系塗料塗装

総重量		
計算		
実測		

親番				
訂正	A	アンカー仕様変更	H14.2.2	菅原
	B	耐荷重訂正	H20.4.17	中嶌
	C	クサリ変更	H27.8.6	鳥澤
図歴				

耐荷重
T−20c

製図	照査	承認	尺度	名称	
野口	塩野	本木	1／5	DKC 中目ペデグレート	DGTM−55
年　月　日			三角法	図番	L−E3−5056C

第一機材株式会社