DKC

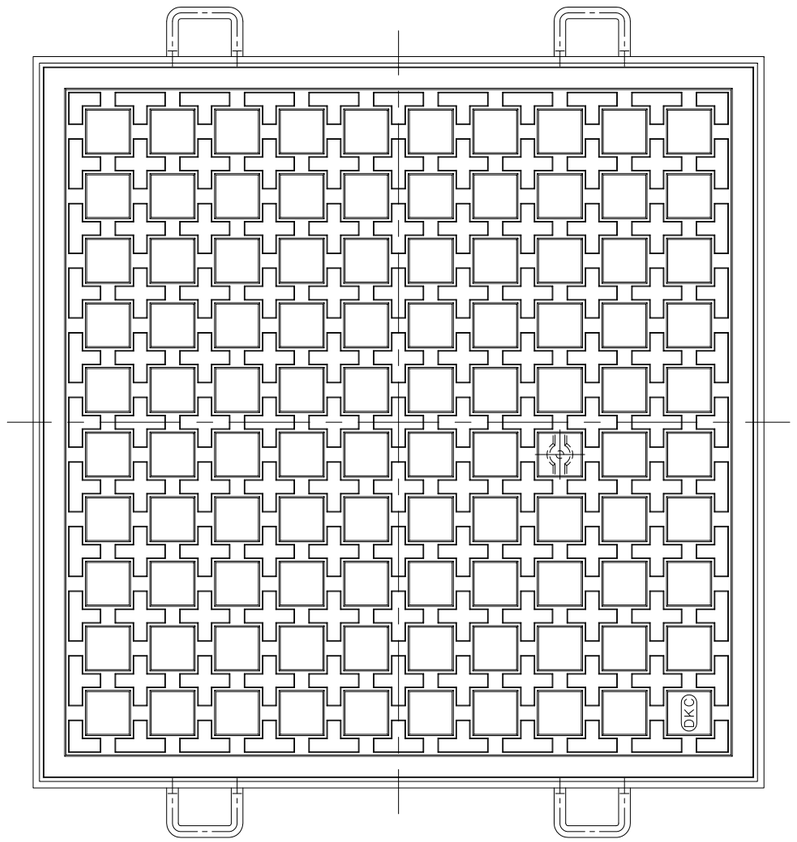


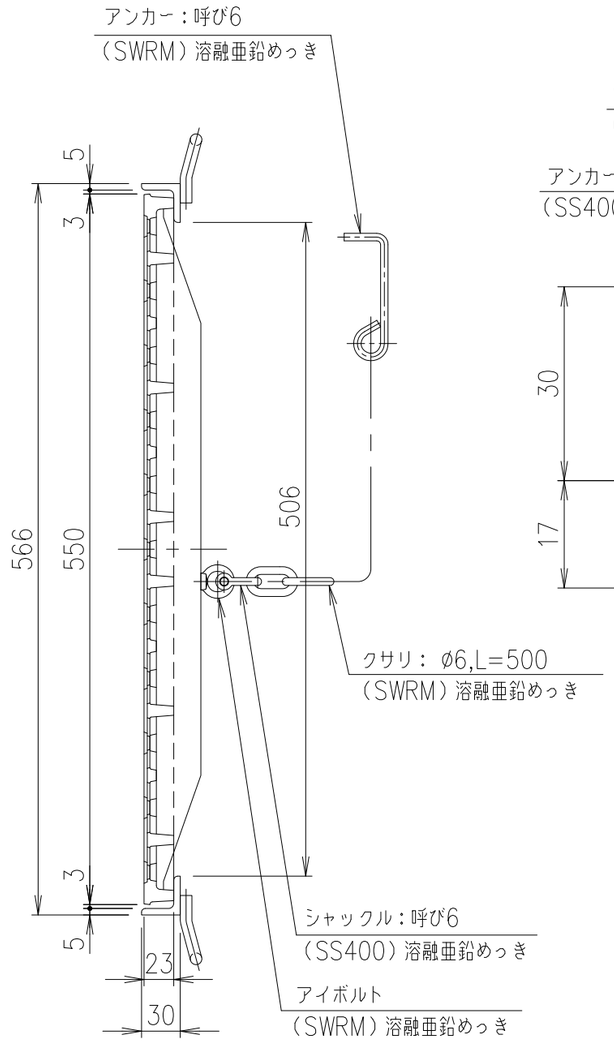


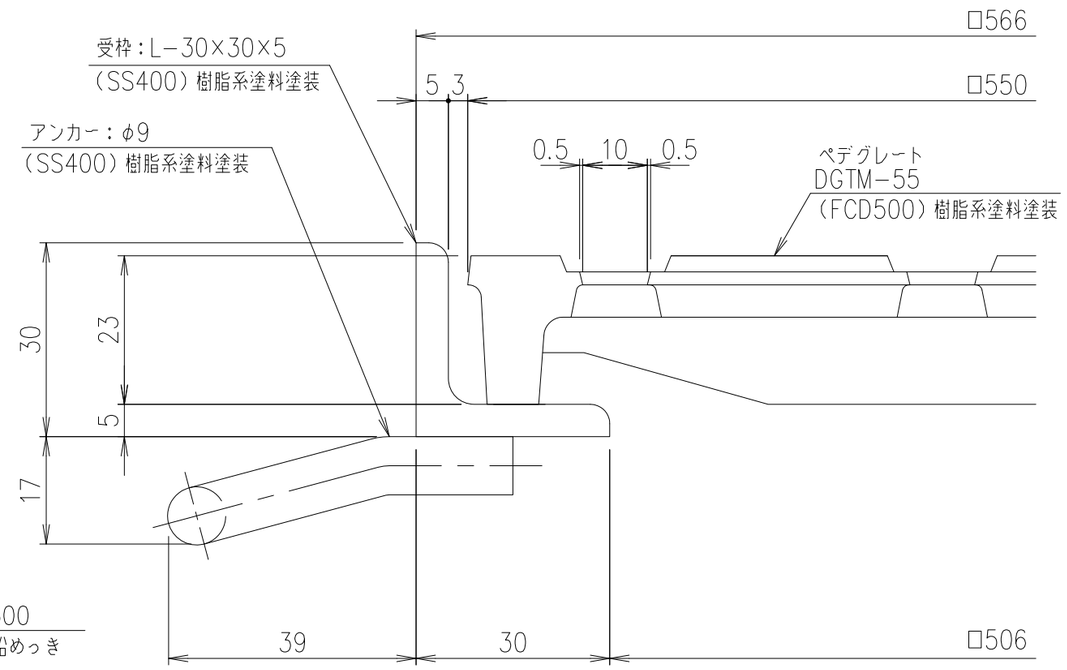


部分詳細

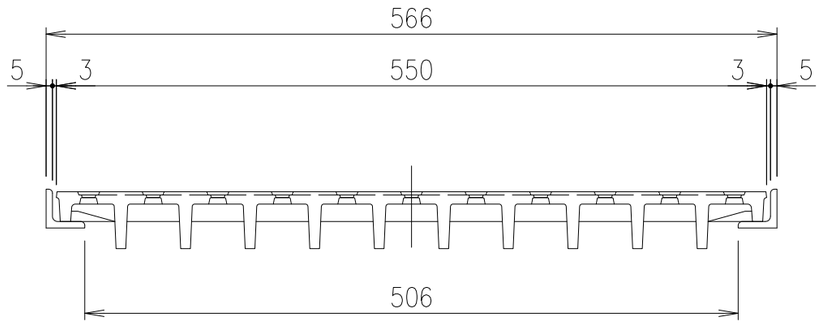


| 項番 | 名称 | 材質 | 個数 | kg/個 | 記事 |
|---|---|---|---|---|---|
| | アンカー | SS400 | | | 樹脂系塗料塗装 |
| | 受　　枠 | SS400 | | 5.1 | 樹脂系塗料塗装 |
| | ペデグレート | FCD500 | | 28.0 | 樹脂系塗料塗装 |

| | | | |
|---|---|---|---|
| 総重量 | 計算 | | |
| | 実測 | | |

| | | | | |
|---|---|---|---|---|
| 親番 | | | | |
| 訂正 | A | 耐荷重訂正 | H20.4.17 | 中嶌 |
| | B | クサリ変更 | H27.8.5 | 鳥澤 |
| 図歴 | | | | |

| 耐荷重 |
|---|
| T−20c |

| 製図 | 照査 | 承認 | 尺度 | 名称 |
|---|---|---|---|---|
| 高橋 | 本木 | 金子 | 1/5 | DKC 中目ペデグレート<br>DGTM−55、クサリ付 |

年　月　日

第一機材株式会社

三角法

図番 L−E3−00901B